eKitchen®

CERCA DE TI

CATÁLOGO **2024**

EN PORTADA:
Proyecto realizado por Modul Studio

eclipse®
STAINLESS

COMMODORE
TRITURADORES

FREGADEROS DE CUARZO

SCHOCK
HANDMADE IN GERMANY

La esencia de eKitchen se basa en la mezcla perfecta entre distintas marcas que logran conectar el arte y el simbolismo para la decoración y funcionalidad de espacios interiores. Desde el diseño atrevido de las tarjas y llaves Schock®, la funcionalidad de Commodore®, la confiabilidad y estética de Eclipse Stainless® hasta la impresionante oferta de colores y patrones extraordinarios en Compac® y Neolith®.

A partir de una pasión en común por la naturaleza y el diseño, nace la idea de integrar las mejores marcas en tendencia para diseño de interiores, especificamente en cocinas. El color y funcionalidad son parte de la magia permanente en cada uno de los hogares.

Las marcas eKitchen apoyan el uso de materiales renovables y hacer del planeta un espacio más consciente. Al elegir nuestras marcas para tu cocina , estás apostando por un producto sustentable, diseños increíbles y con la mejor ingeniería detrás de ellos.

MIX AND MATCH

¡Combina y explora posibilidades infinitas!

eclipse STAINLESS

FREGADEROS DE CUARZO
SCHOCK
HANDMADE IN GERMANY

COMMODORE
TRITURADORES

CONTENIDO

08 ECLIPSE STAINLESS

12 GRIFERÍA COCINA
54 TARJAS
96 ACCESORIOS PARA TARJA
98 PAQUETE TOTAL ECLIPSE
100 PREGUNTAS FRECUENTES

102 COMMODORE

104 TRITURADORES
106 ACCESORIOS
108 PREGUNTAS FRECUENTES

110 SCHOCK

119 TARJAS
166 ACCESORIOS
168 LLAVES
180 KIT DE LIMPIEZA
182 PREGUNTAS FRECUENTES

IT'S A MATCH!

La calidad de los productos que comercializamos se ve reflejada en la lealtad y confianza que cada cliente tiene en nosotros.

eclipse®
STAINLESS

LLAVE
KS 3030

GARANTÍA ECLIPSE

100% ACERO INOXIDABLE

10 AÑOS DE GARANTÍA

LIBRE DE PLOMO

REFACCIONES DISPONIBLES

SOPORTE TÉCNICO

CARTUCHO CERÁMICO

CERTIFICADOS

Gracias a nuestros altos estándares de calidad, nuestros clientes han reforzado su confianza en Eclipse Stainless®.

Bajo norma NMX-C-415-ONNCCE-2015

De izquierda a derecha

- ISO9001-2008 QUALITY SYSTEMS CERTIFICATE
- WATERMARK CERTIFICATE (AUSTRALIA)
- UPC&NSF CERTIFICATE (USA)
- VA CERTIFICATE (DENMARK)
- SGS TEST (USA)
- HONG KONG W SUPPLIES DEPARTMENT APPROVED WARS TEST (UK)
- SINTEF NORWEGIAN: STIFTELSEN FOR INDUSTRIELL
- KIWA CERTIFICATE (NETHERLANDS)
- ONNCCE S.C. CERTIFICADO NACIONAL PARA LA CONSTRUCCIÓN CON GRADO ECOLÓGICO

eclipse® STAINLESS

Desde hace 17 años **Eclipse Stainless** se ha posicionado como una marca exclusiva con productos sujetos a las más estrictas normas de calidad internacional. Nos reinventamos conforme el mundo evoluciona, lo que nos compromete a reflejar esa autenticidad en cada uno de nuestros productos. La garantía habla por nosotros.

CARTUCHO EFICIENTE

El cartucho cambia de tener un giro de 90° para ambos lados (el cual define la temperatura fría/caliente del agua) para ahora solo tener un giro de 90° para cambiar a caliente: el beneficio es que se puede generar un ahorro de consumo de energía (de agua caliente) ya que al abrir la llave sale de inicio el agua a temperatura ambiente, ayudando a cuidar el medio ambiente.

KS 3031
PROFESIONAL

CHELSEA N200

CARTUCHO EFICIENTE

BOQUILLA MULTIFUNCIONAL

Llave para cocina: 100% acero inoxidable
Funcionamiento: Alta y baja presión
Presión mínima de 700 g/cm²
Cartucho: Cerámico
Acabado: Cepillado
Manguera en nylon color gris

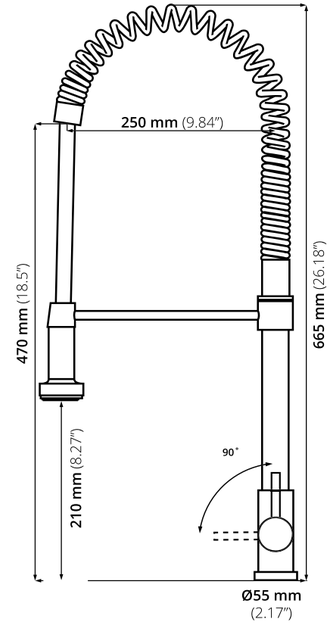

EC 118
PROFESIONAL

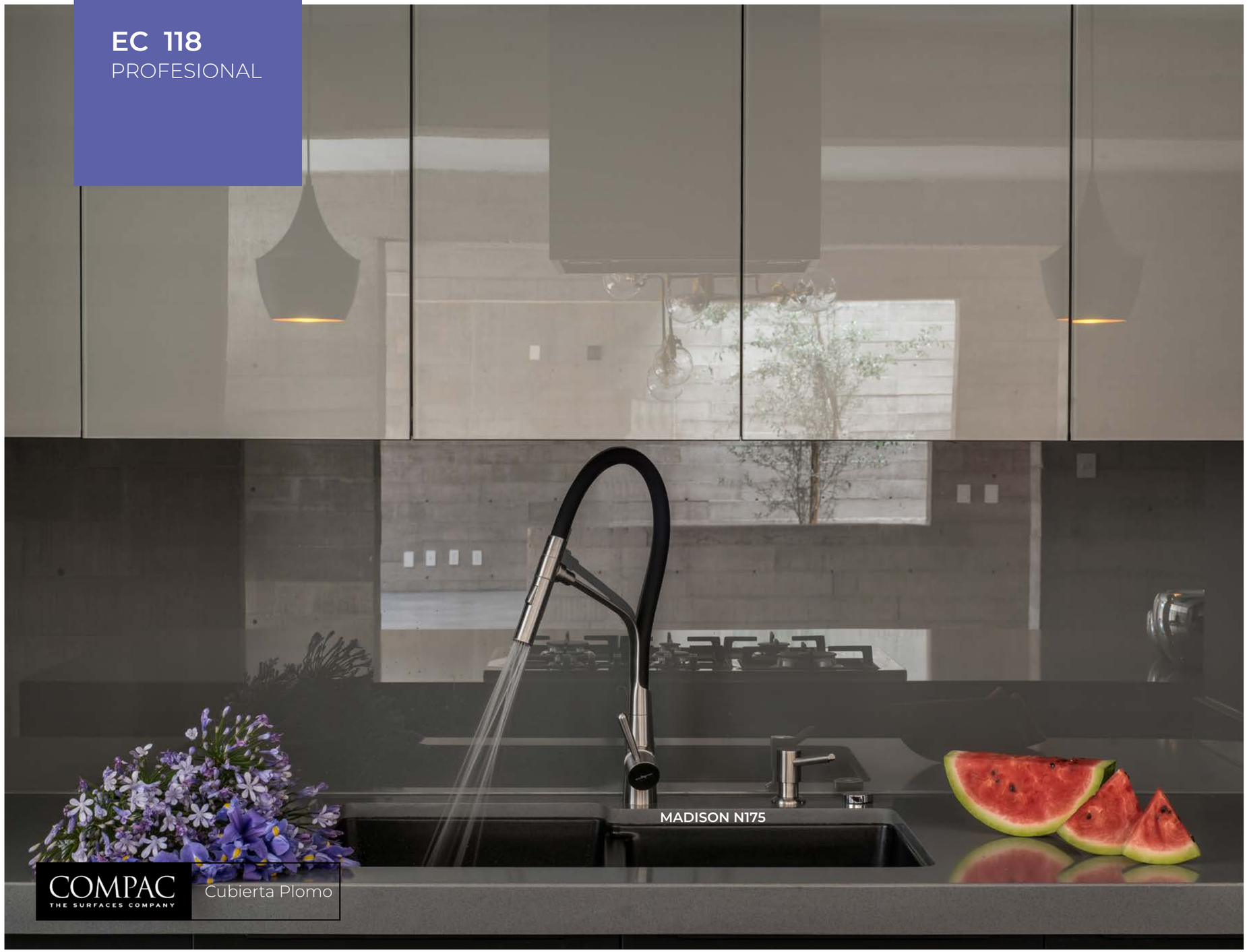

BOQUILLA MULTIFUNCIONAL

Llave para cocina: 100% acero inoxidable
Funcionamiento: Alta y baja presión
Presión mínima de 700 g/cm²
Cartucho: Cerámico
Acabado: Cepillado
Manguera de silicona de alta resistencia.

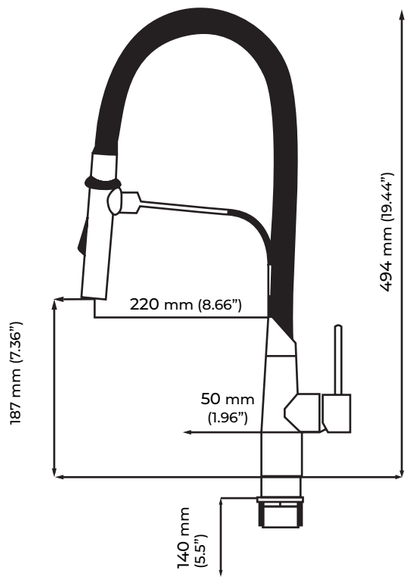

EH 2E

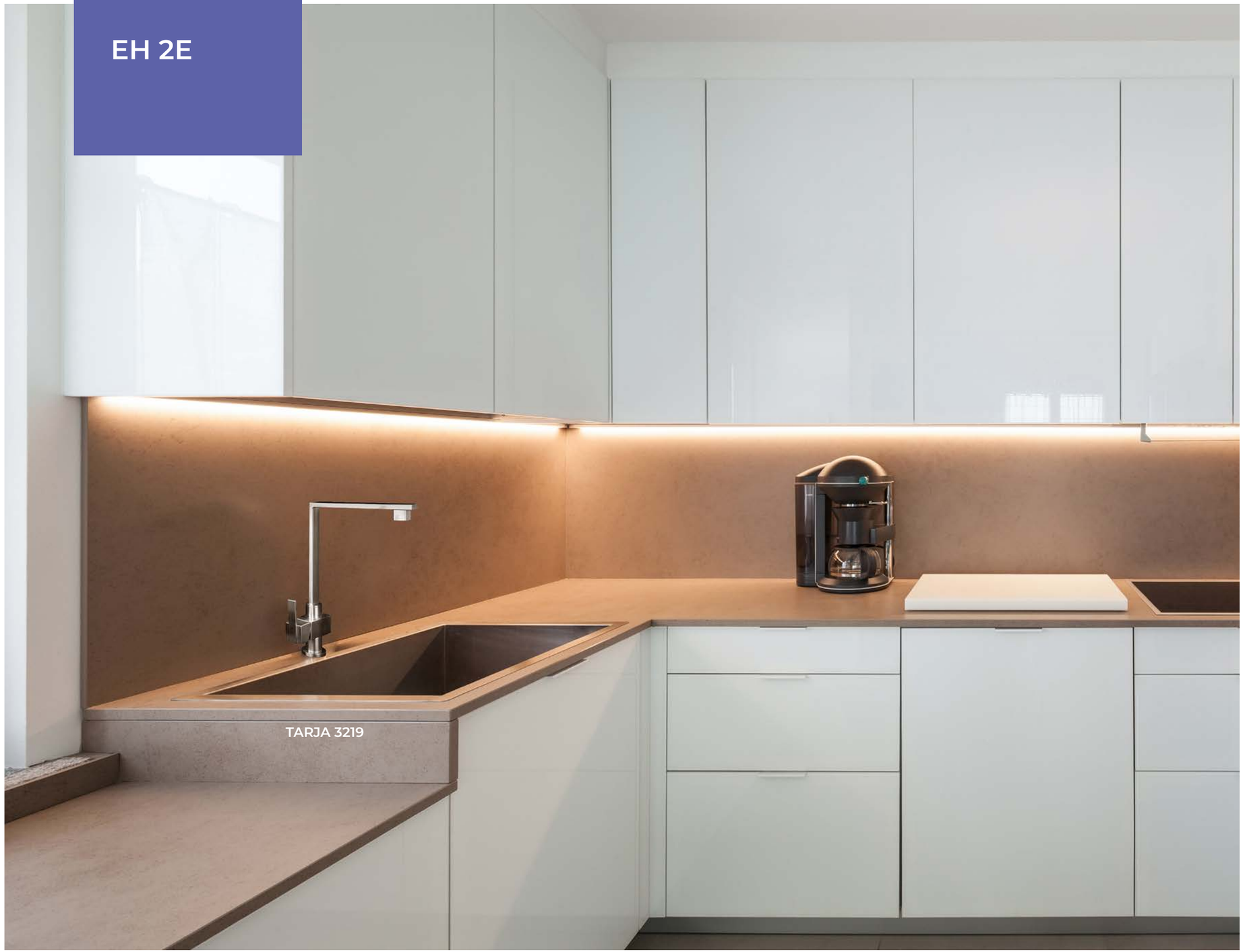

CARTUCHO EFICIENTE

Llave para cocina: 100% acero inoxidable
Funcionamiento: Alta y baja presión
Presión mínima de 700 g/cm²
Cartucho: Cerámico
Acabado: Cepillado

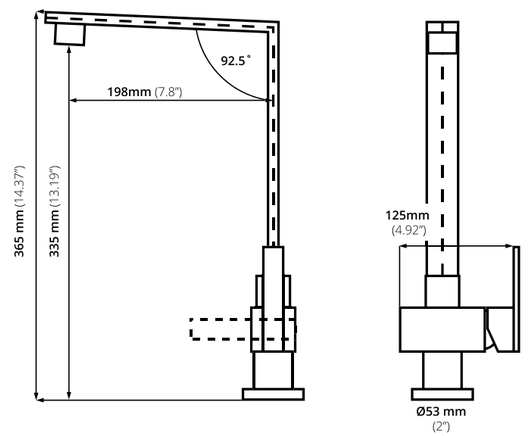

EA 66A

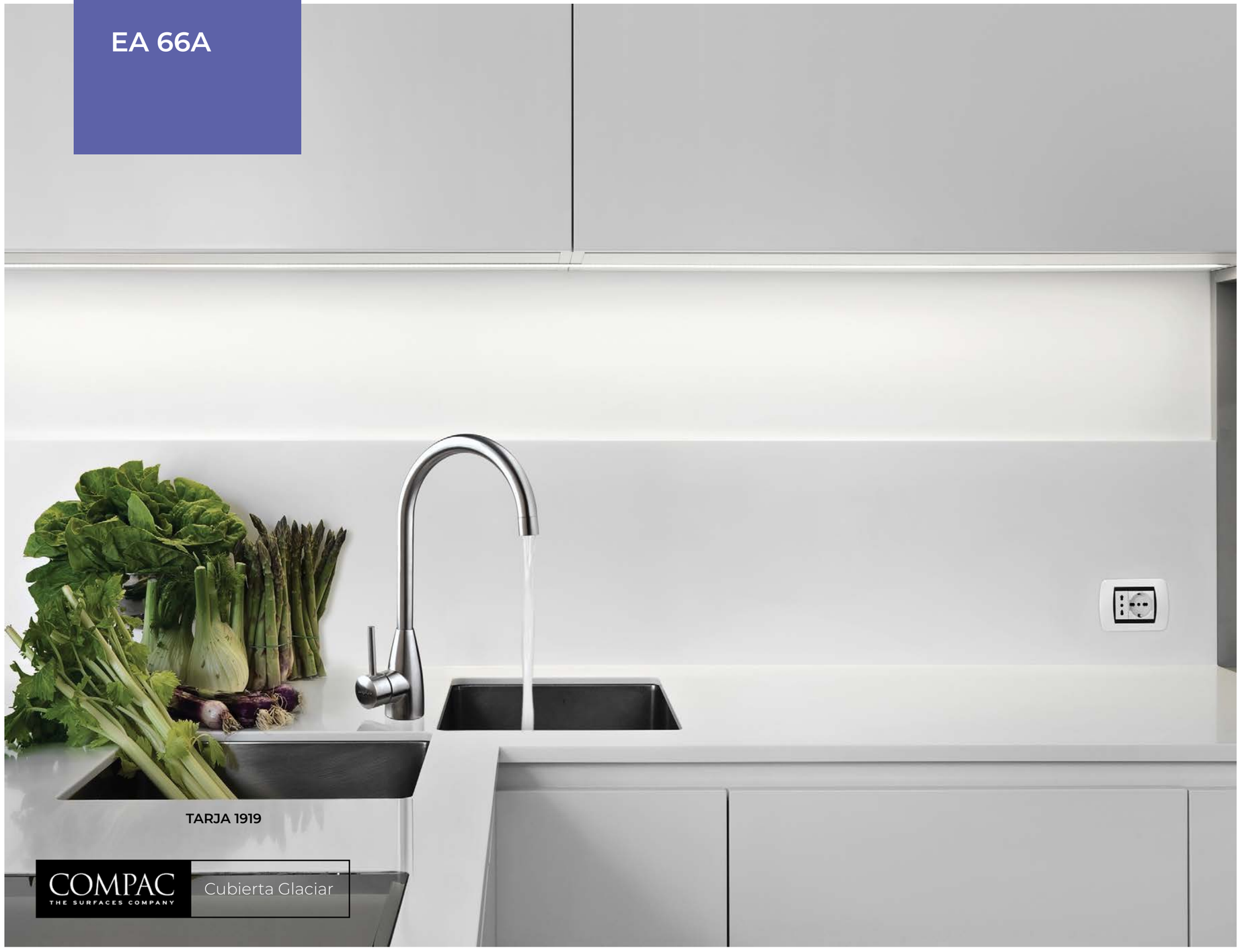

TARJA 1919

COMPAC THE SURFACES COMPANY Cubierta Glaciar

CARTUCHO EFICIENTE

Llave para cocina: 100% acero inoxidable
Funcionamiento: Alta y baja presión
Presión mínima de 700 g/cm²
Cartucho: Cerámico
Acabado: Cepillado

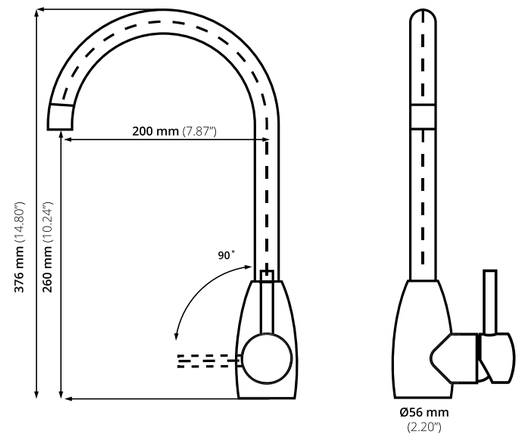

NUEVA LÍNEA *Colors*

EA 62B NG

eclipse®
STAINLESS

La nueva línea ***Colors*** de Eclipse Stainless combina lo último en tendencias de color junto con nuevas tecnologías en acabados.
Todas nuestras llaves mezcladoras son fabricadas 100% en acero inoxidable sólido y nuestros acabados son producto de tres diferentes procesos de recubrimiento que permiten dar colores intensos, resistentes y durables.

A continuación describimos a detalle cada uno de estos procesos:

1. Pasivación del Acero Inoxidable.

Es un tratamiento superficial que se realiza con productos químicos a los aceros inoxidables para renovar la capa que protege el acero de la corrosión.

2. Deposición física en la fase de vapor o PVD. (Physical Vapor Deposition)

Es un proceso que consiste en un chapado iónico donde la superficie de la pieza es recubierta con un metal de gran dureza. Este proceso ofrece una alta adherencia y dureza del recubrimiento.

3. Recubrimiento anti huellas.

Es el último de los procesos de producción en el que una película es aplicada para proteger nuestros productos del aceite y suciedad de nuestras manos.

100% ACERO INOXIDABLE

10 AÑOS DE GARANTÍA

LIBRE DE PLOMO

EA 63
VALUE

LÍNEA *Colors*

TARJA 3719

CARTUCHO EFICIENTE

PRODUCTO CERTIFICADO ONNCCE CONSTRUCCIÓN

Llave para cocina: 100% acero inoxidable
Funcionamiento: Alta y baja presión
Presión mínima de 700 g/cm²
Cartucho: Cerámico
Acabado: Cepillado

EA 63 | EA 63 BZ | EA 63 NG

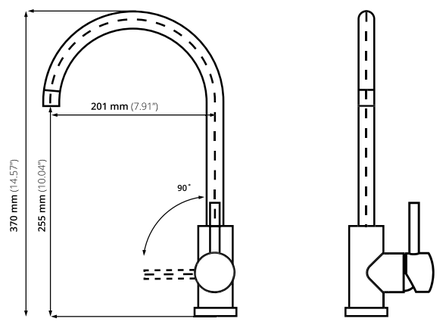

EA 64
VALUE

LÍNEA *Colors*

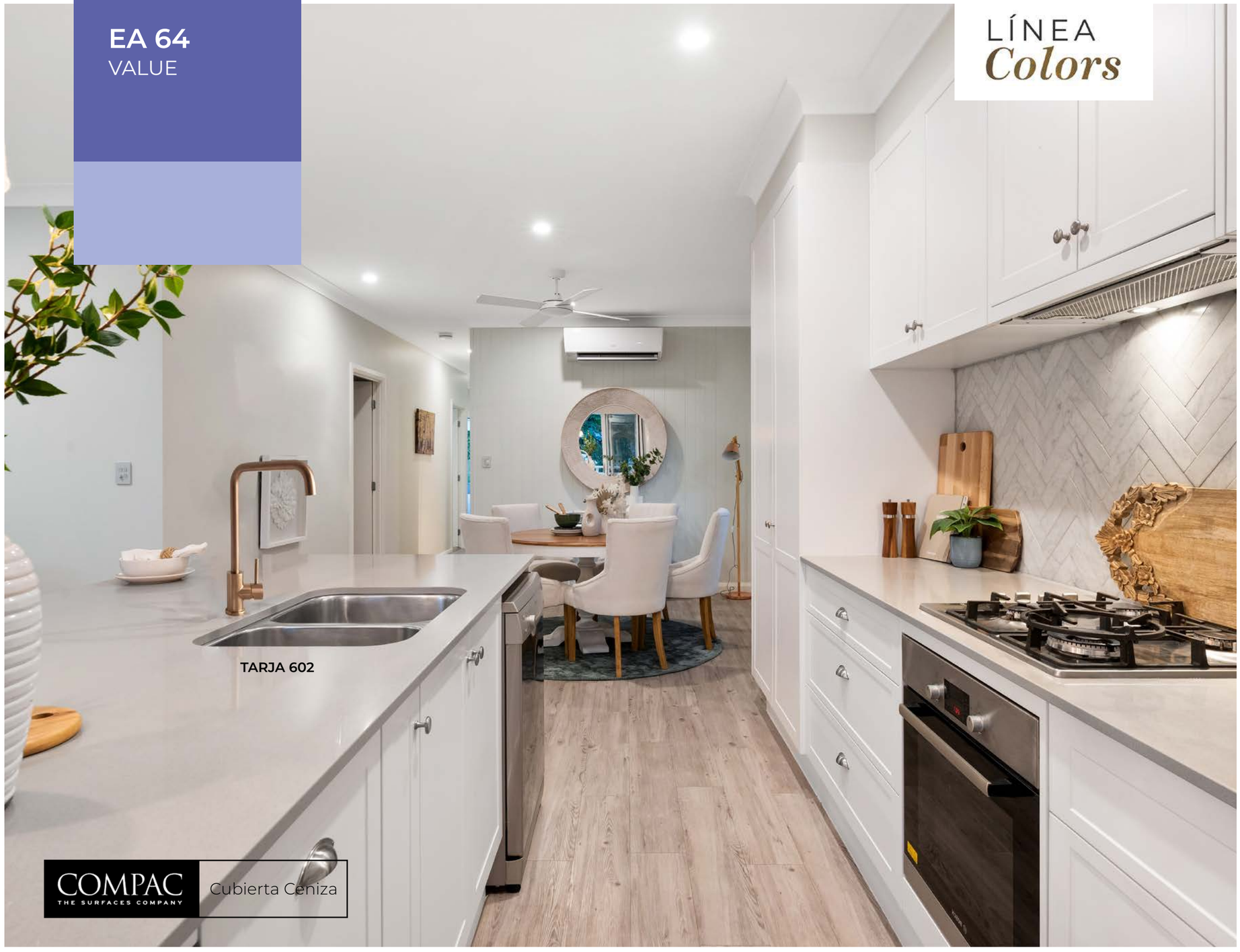

TARJA 602

COMPAC THE SURFACES COMPANY Cubierta Ceniza

CARTUCHO EFICIENTE

PRODUCTO CERTIFICADO ONNCCE CONSTRUCCIÓN

Llave para cocina: 100% acero inoxidable
Funcionamiento: Alta y baja presión
Presión mínima de 700 g/cm²
Cartucho: Cerámico
Acabado: Cepillado

EA 64 | EA 64 BZ | EA 64 NG

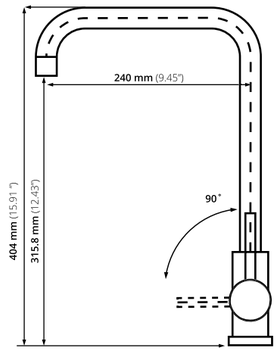

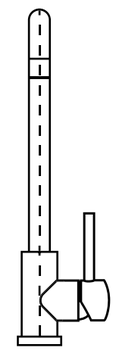

EA 62B
VALUE

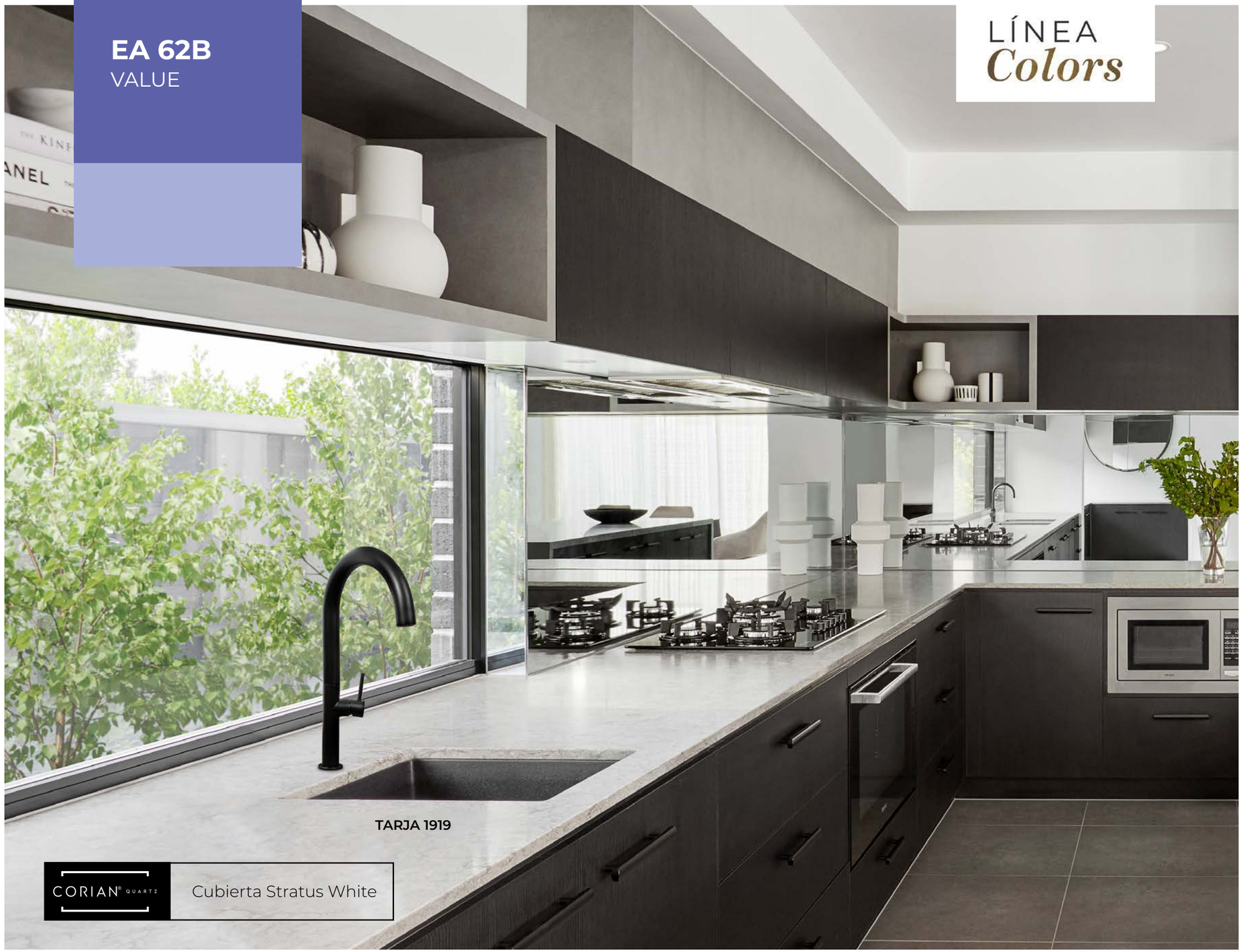

TARJA 1919

CORIAN® QUARTZ — Cubierta Stratus White

CARTUCHO EFICIENTE

Llave para cocina: 100% acero inoxidable
Funcionamiento: Alta y baja presión
Presión mínima de 700 g/cm²
Cartucho: Cerámico
Acabado: Cepillado

EA 62B | EA 62B BZ | EA 62B NG

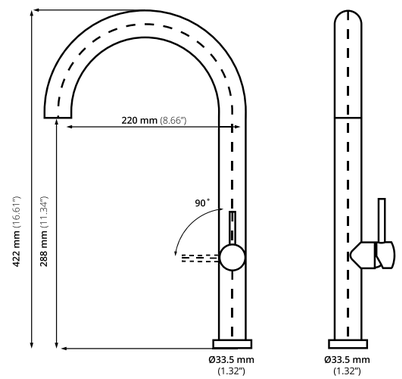

EA 62C

LÍNEA *Colors*

TARJA VSR 2318

CARTUCHO EFICIENTE

Llave para cocina: 100% acero inoxidable
Funcionamiento: Alta y baja presión
Presión mínima de 700 g/cm²
Cartucho: Cerámico
Acabado: Cepillado

EA 62C

EA 62C BZ

EA 62C NG

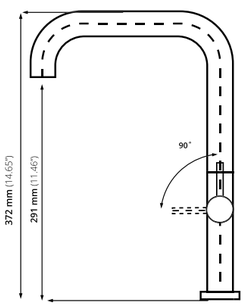

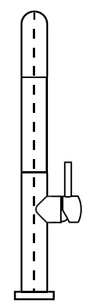

EC 108
VALUE

CARTUCHO EFICIENTE

BOQUILLA MULTIFUNCIONAL

Llave para cocina: 100% acero inoxidable
Funcionamiento: Alta y baja presión
Presión mínima de 700 g/cm²
Cartucho: Cerámico
Acabado: Cepillado
Extracción del cabezal: 60cm
Manguera extraíble en nylon color gris

EC 108 | EC 108 BZ | EC 108 NG

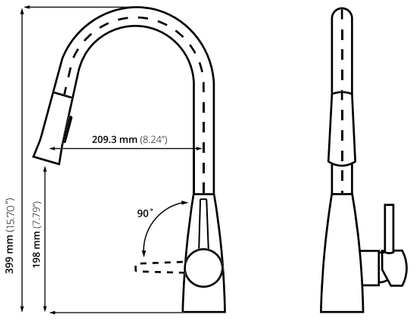

KS 3032

TARJA 3219

CARTUCHO EFICIENTE

BOQUILLA MULTIFUNCIONAL

Llave para cocina: 100% acero inoxidable
Funcionamiento: Alta y baja presión
Presión mínima de 700 g/cm²
Cartucho: Cerámico
Acabado: Cepillado
Extracción del cabezal: 90cm
Manguera extraíble en nylon color gris

KS 3032

KS 3032 BZ

KS 3032 NG

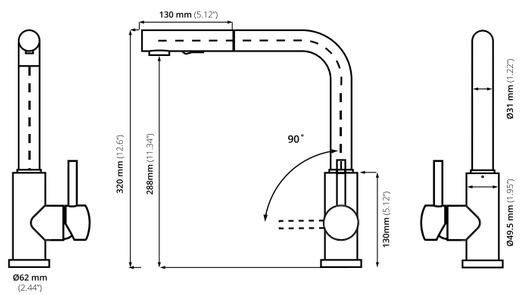

KS 3033

CARTUCHO EFICIENTE

BOQUILLA MULTIFUNCIONAL

Llave para cocina: 100% acero inoxidable
Funcionamiento: Alta y baja presión
Presión mínima de 700 g/cm²
Cartucho: Cerámico
Acabado: Cepillado
Extracción del cabezal: 90cm
Manguera extraíble en nylon color gris

KS 3033 | KS 3033 NG | KS 3033 BZ

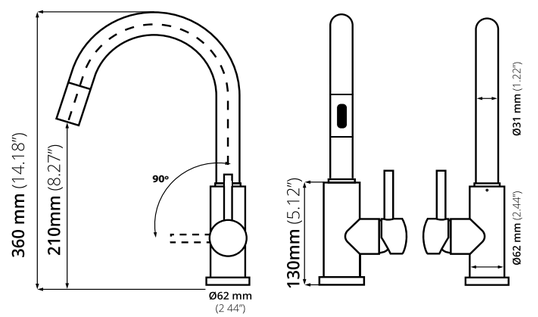

Llaves mezcladoras para sistemas de purificación

TARJA 1512

En tu hogar, buscas darle a tu familia lo mejor y lo mismo sucede con el procedimiento para purificar agua; sabes que este recurso es vital para que tú y tus seres queridos gocen de buena salud y no solo es llevar la cuenta de la cantidad es importante, si no también asegurar que la calidad del agua para beber es la mejor.

El filtrado del agua es de enorme importancia, dadas las circunstancias actuales, circunstancias que dan cuenta de una población creciente y de niveles de contaminación alto en las fuentes de agua dulce. Este estado de cosas hace del suministro de agua una necesidad cada vez más relevante, suministro que solo puede concretarse con la purificación del agua.

Hay varios sistemas en el mercado, los que son más sencillos de instalar son los purificadores bajo las tarjas. Este sistema resulta muy eficaz sin embargo este purificador es más pequeño y su filtro puede ocultarse debajo de la tarja por lo que es ideal para cocinas pequeñas o espacios minimalistas. De igual forma, es ideal para familias con niños ya que es de fácil acceso y seguro para cualquiera.

· Una de sus principales ventajas es que retiene virus y sedimentos que llegan a ser arrastrados por el agua desde las tuberías, dejando como resultado el agua cristalina y de buena calidad; también elimina el sabor y el olor del agua, haciéndola agradable para beber.

Este procedimiento de purificación de agua funciona por medio de cartuchos de carbón activo y cada cartucho equivale hasta a 6 meses de agua purificada por lo que no tienes que preocuparte por darle un mantenimiento a cada rato.

Los purificadores de agua son una alternativa cada vez más utilizada para beber agua desde la comodidad de tu casa, disponible las 24 horas y los 7 días de la semana. Pero ¿cómo saber cuál es el mejor purificador de agua para tu familia?

Nuestra grifería es libre de plomo, asegurando la pureza en el trato del agua.
Otras mezcladoras están construidas de bronce o latón cromado que contiene hasta un 8% de Plomo. Una llave de latón tiende a liberar plomo en el interior. Eclipse Stainless además de ser 100% acero inoxidable, su acero es 304 siendo un complemento ideal para cualquier sistema de filtración, cuenta con certificaciones UPC y CSA, entre otros, avalados por los laboratorios SGS de Estados Unidos y CS de Canadá, que garantizan el tipo de acero y aleación con el que están fabricados los productos.

Las llaves de purificación cuentan con un cartucho de acero inoxidable garantizando el tránsito puro del agua .

EK 5A

Las llaves mezcladoras **Eclipse Stainless®** para Sistemas de Purificación, reúnen vanguardia, diseño, practicidad e higiene para lograr que tu cocina sea el espacio que sueñas.

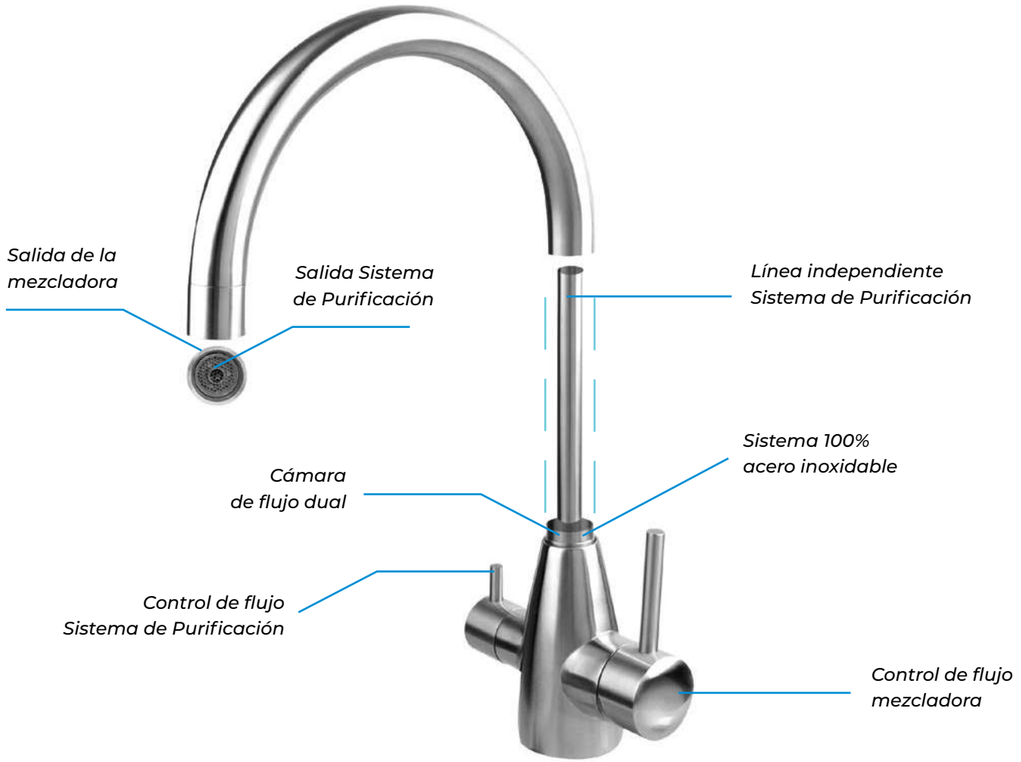

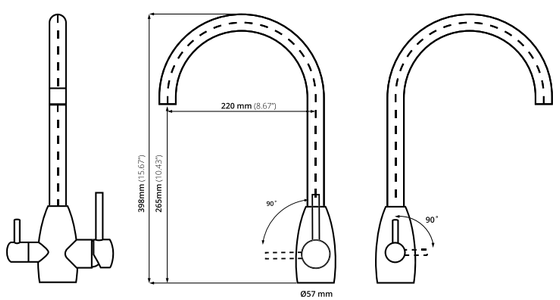

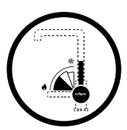

CARTUCHO EFICIENTE

Llave para cocina con sistema dual:
100% acero inoxidable
Funcionamiento: Alta y baja presión
Presión mínima de 700 g/cm²
Cartucho: Cerámico y acero inoxidable
Acabado: Cepillado
*No incluye sistema de purificación

Nuestra línea para el Sistema de Purificación, te ofrece control, higiene y practicidad para tu cocina.

Su diseño vanguardista cuenta con una línea independiente para el Sistema de Purificación.

EK 5B

TARJA 3219

CARTUCHO EFICIENTE

Llave para cocina con sistema dual:
100% acero inoxidable
Funcionamiento: Alta y baja presión
Presión mínima de 700 g/cm²
Cartucho: Cerámico y acero inoxidable
Acabado: Cepillado
*No incluye sistema de purificación

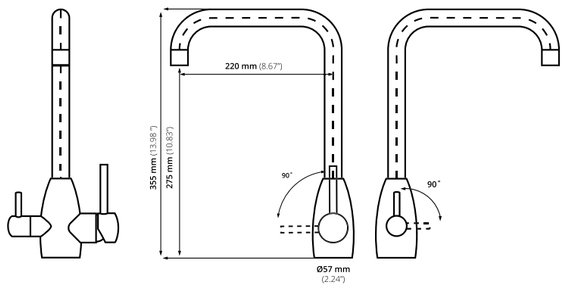

F 7A

LÍNEA *Colors*

VIRTUS N100 S

Llave para sistema de purificación:
100% acero inoxidable
Funcionamiento: Alta y baja presión
Presión mínima de 700 g/cm²
Cartucho: Acero inoxidable
Acabado: Cepillado
*No incluye sistema de purificación

Medida para la perforación en cubierta: 1.5 cm

F 7A F 7A BZ F 7A NG

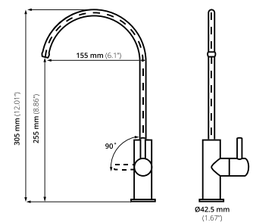

KS 3029

BOQUILLA MULTIFUNCIONAL

Llave para cocina: 100% acero inoxidable
Funcionamiento: Alta y baja presión
Presión mínima de 700 g/cm²
Cartucho: Cerámico
Acabado: Cepillado
Extracción del cabezal: 90cm
Manguera extraíble en nylon color gris

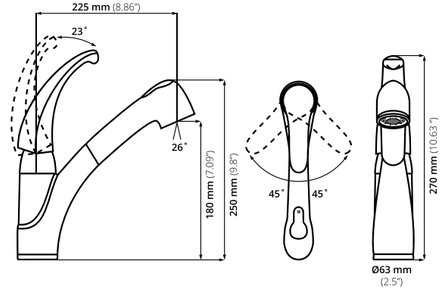

KS 3030

BOQUILLA MULTIFUNCIONAL

Llave para cocina: 100% acero inoxidable
Funcionamiento: Alta y baja presión
Presión mínima de 700 g/cm²
Cartucho: Cerámico
Acabado: Cepillado
Extracción del cabezal: 65cm
Manguera extraíble en nylon color gris

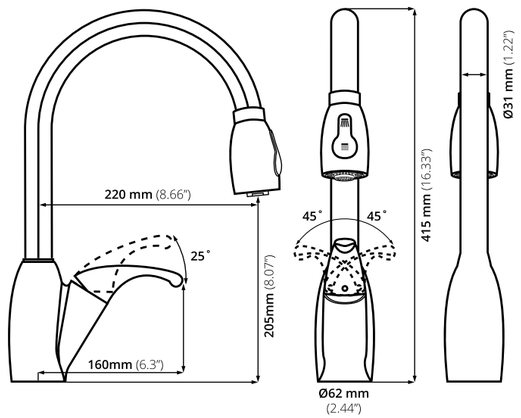

KS 3034

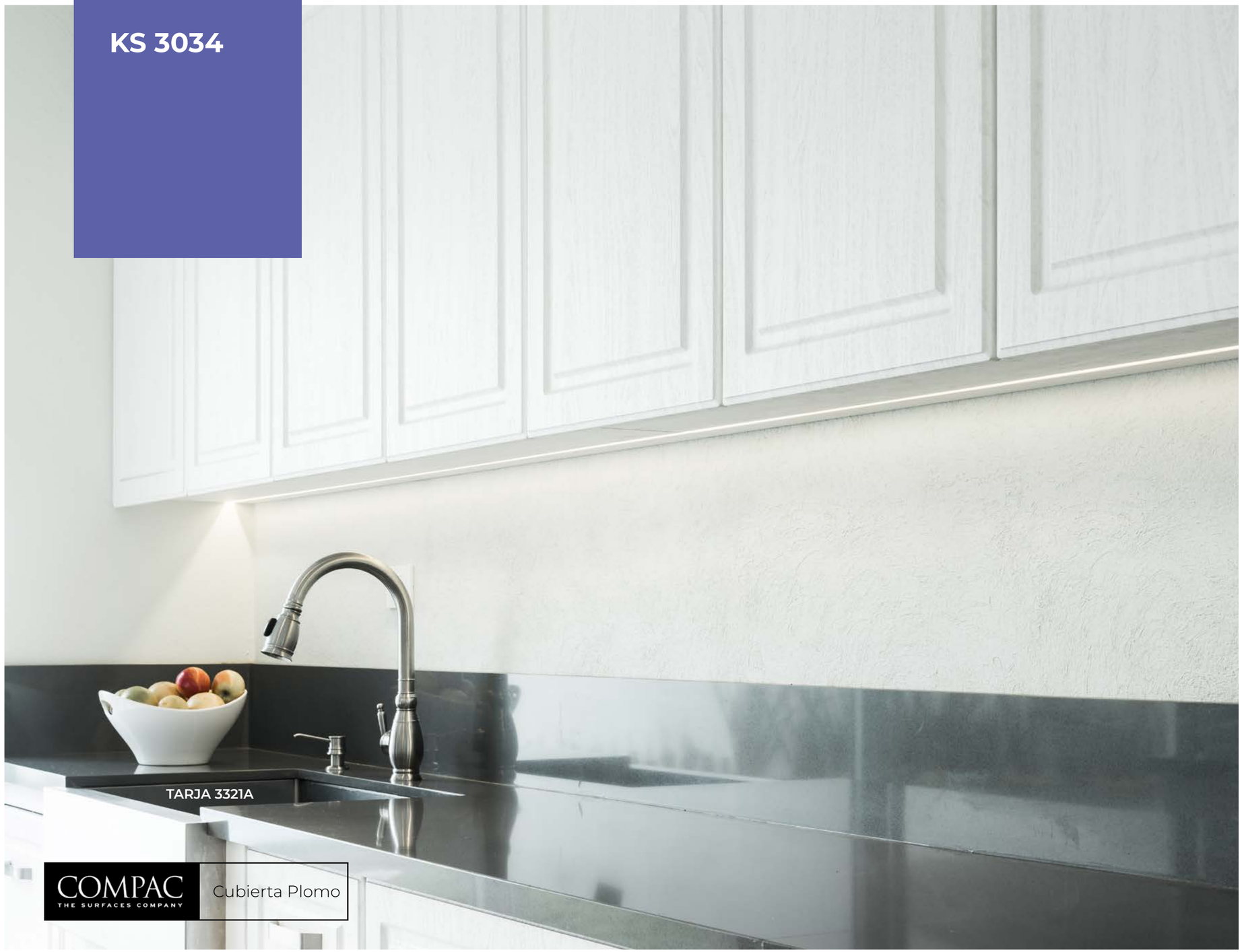

BOQUILLA MULTIFUNCIONAL

Llave para cocina: 100% acero inoxidable
Funcionamiento: Alta y baja presión
Presión mínima de 700 g/cm²
Cartucho: Cerámico
Acabado: Cepillado
Extracción del cabezal: 65cm
Manguera extraíble en nylon color gris

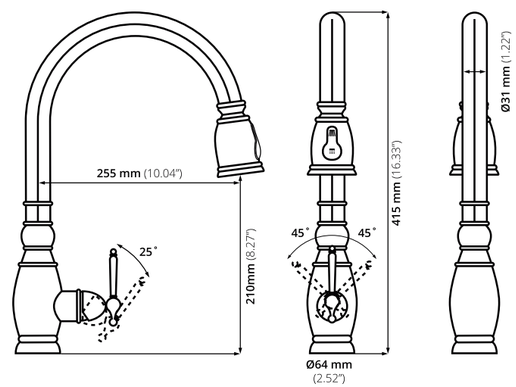

KS 3036

BOQUILLA MULTIFUNCIONAL

Llave para cocina: 100% acero inoxidable
Funcionamiento: Alta y baja presión
Presión mínima de 700 g/cm²
Cartucho: Cerámico
Acabado: Cepillado
Extracción del cabezal: 40cm
Manguera extraíble en nylon color gris

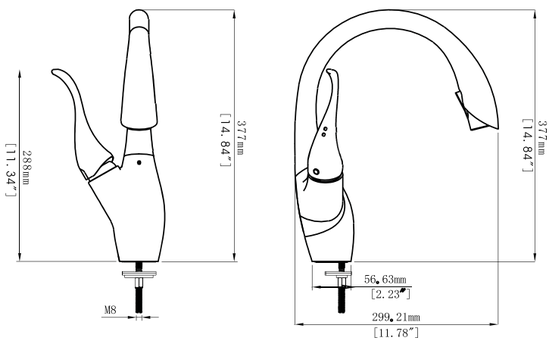

Tarjas

Medidas de gabinete

Medidas de gabinete

	DESGINER	ARCHITECT	VALUE	QUADRA
40 cm	1512			
50 cm	1815			
60 cm	2318	2421	2318 22	VSR 2318 VSR 1919
70 cm				
80 cm				
90 cm	3018	502 503 505 601	602 603	3319 3321A
100 cm				10050 3719
110 cm	598			
120 cm				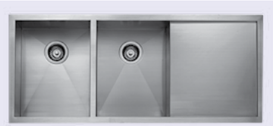 11850

Línea submontar Architect

Tinas con mayor profundidad + Calibre 16

601

Acero serie: 304
Calibre: 16
Profundidad de tarja: 225 y 180
Acabado: Cepillado
Medida mínima de gabinete: 90 cm

*No incluye contracanasta

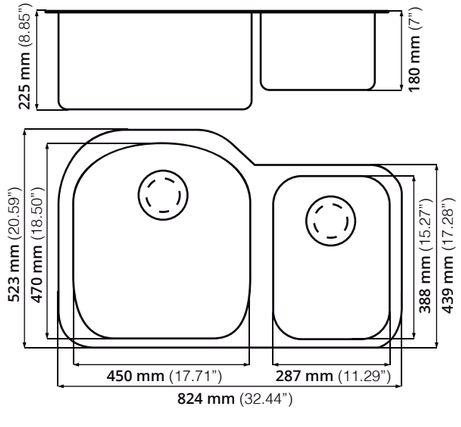

Características
de todas las tarjas

505

Acero serie: 304
Calibre: 16
Profundidad de tarja: 228 y 139
Acabado: Cepillado
Medida mínima de gabinete: 90 cm

*No incluye contracanasta

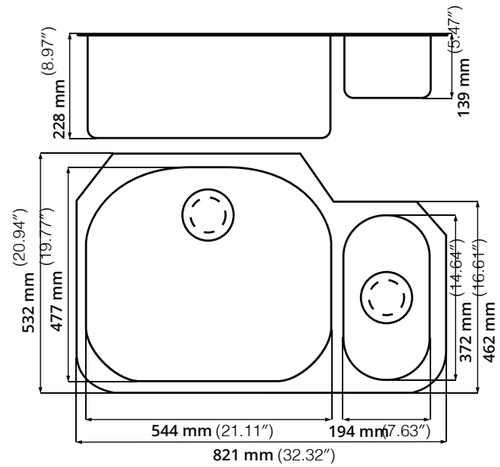

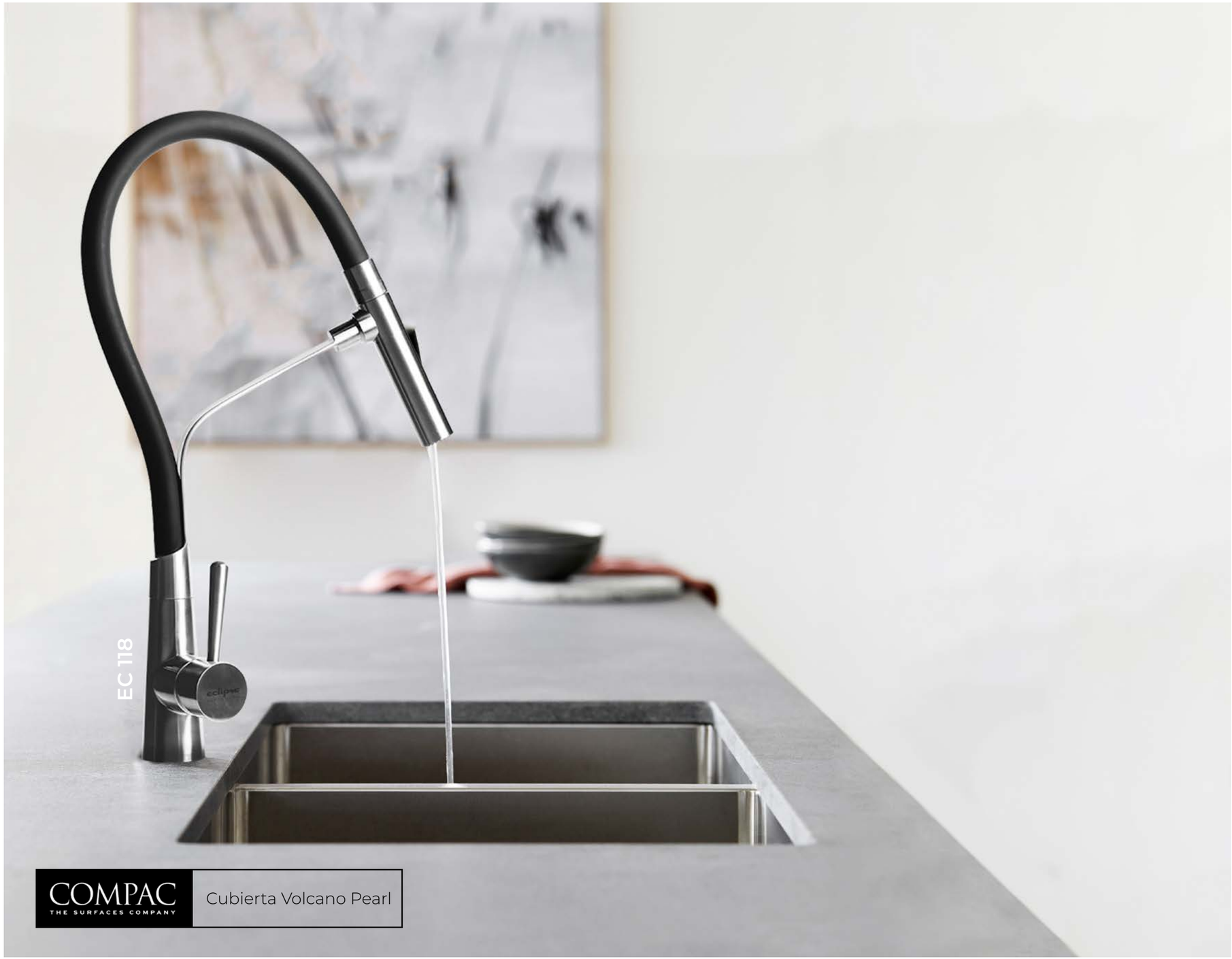

502 HD
(SR5050)

Acero serie: 304
Calibre: 16
Profundidad de tarja: 228.6
Acabado: Cepillado
Medida mínima de gabinete: 90 cm

*No incluye contracanasta

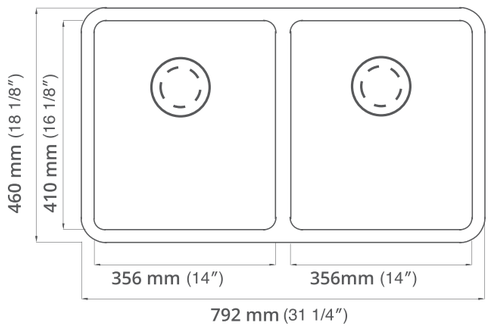

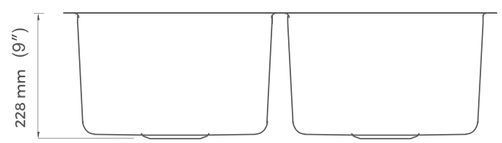

503 HD
(SR6040)

Acero serie: 304
Calibre: 16
Profundidad de tarja: 254 y 205
Acabado: Cepillado
Medida mínima de gabinete: 90 cm

*No incluye contracanasta

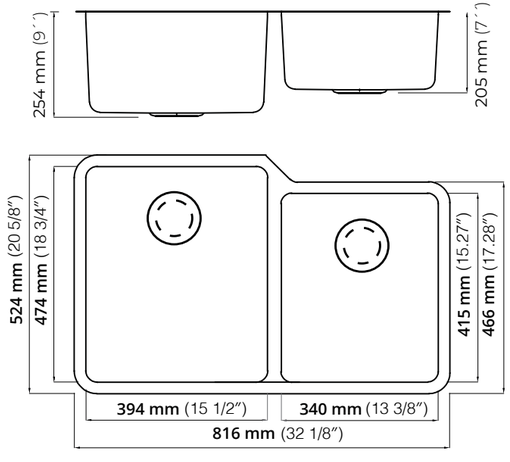

503 RHD
(SR4060)

Acero serie: 304
Calibre: 16
Profundidad de tarja: 254 y 205
Acabado: Cepillado
Medida mínima de gabinete: 90 cm

*No incluye contracanasta

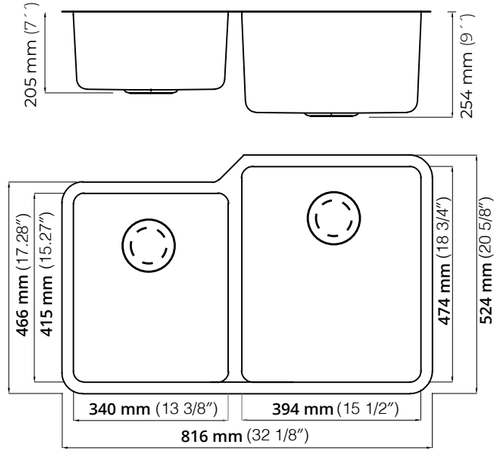

598

Acero serie: 304
Calibre: 16
Profundidad de tarja: 228 y 135
Acabado: Cepillado

Medida mínima de gabinete: 110 cm

*No incluye contracanasta

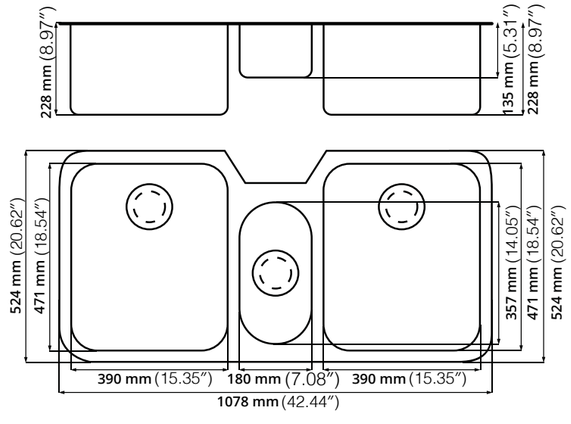

Línea submontar Designer

Las mejores opciones en tarjas de una tina en calibre 18.

1512

Acero serie: 304
Calibre: 18
Profundidad de tarja: 180
Acabado: Cepillado
Medida mínima de gabinete: 40 cm

*No incluye contracanasta

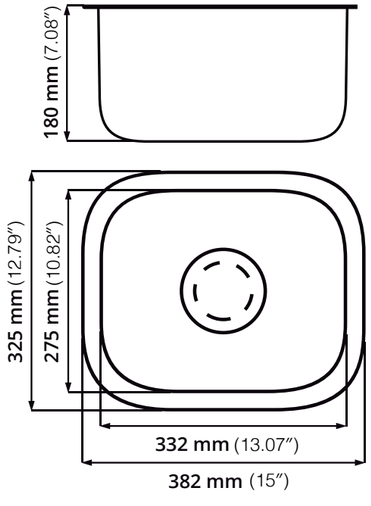

1815

Acero serie: 304
Calibre: 18
Profundidad de tarja: 180
Acabado: Cepillado
Medida mínima de gabinete: 50 cm

*No incluye contracanasta

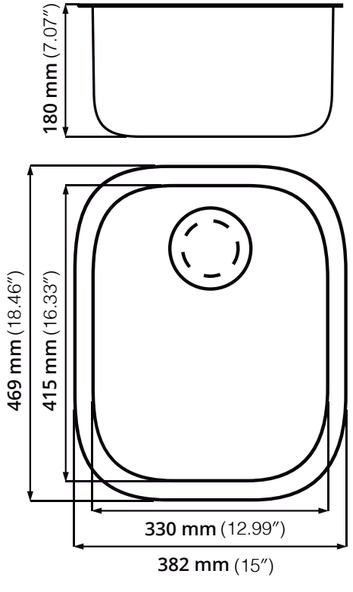

2318

Acero serie: 304
Calibre: 18
Profundidad de tarja: 228
Acabado: Cepillado
Medida mínima de gabinete: 60 cm

*No incluye contracanasta

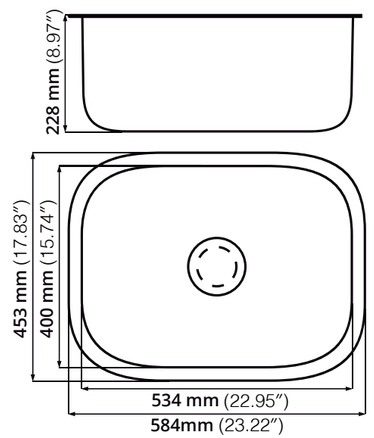

5 tips para elegir tu fregadero.

A la hora de diseñar nuestra cocina es importante tener en cuenta qué elementos formarán parte de ella. Sin embargo, si hay algo que no puede faltar es el área donde ubicarás tu fregadero, la cual se debe adaptar a tus necesidades y espacios.

Tanto los fregaderos como las mezcladoras de cocina han ido evolucionando, adaptándose a las tendencias, las combinaciones en cuanto a **funcionalidad, materiales y diseños** son infinitas dependiendo de los gustos de cada persona. Te dejamos 5 pasos a seguir para hacer una mejor elección:

1. Funcionalidad.
Tu fregadero tiene que ser útil y práctico para ti, para tus necesidades y las de tu familia, por ejemplo: cuantos trastes caben dentro de la tina, es muy feo tener trastes sucios de manera visible en tu cocina, entonces revisaremos la profundidad; algunos prefieren lavar en una tina y enjuagar en otra, entonces necesitamos una tarja de dos tinas; ¿Puedo tener una cacerola sin que salga el mango? Necesitamos amplitud; Quiero una tarja limpia para verduras, necesitaré una pequeña y discreta, entre otros factores. Normalmente en México necesitamos tarjas amplias y profundas. Es importante tener en cuenta el tamaño de la cubierta, también debes revisar que que sean fáciles de limpiar, pero sin dudarlo todas las tarjas requieren limpieza periodica.

2. Ubicación.
La ubicación del fregadero determinará en medida el tipo, el diseño y la forma más conveniente. De hecho no supondrá renunciar a ninguna de las características que se tengan en mente, permitiendo crear composiciones únicas. Por ello, si se cuenta con una ventana, con buena vista al exterior, colocarlo bajo esta puede ser una opción acertada, recordemos que pasaremos una buena cantidad de tiempo meditando al momento de lavar los trastes.

3. Tipo de colocación.
Normalmente se distinguen dos tipos: sobre cubierta y bajo cubierta. En el primero el cuerpo queda visible sobre la cubierta, más tradicional en cubiertas de aglomerados. Bajo cubierta es una de las opciones más recomendadas cuando se tiene una cubierta solida ya que se eliminan los bordes y se une con la cubierta creando una sensación de continuidad, tambien es más limpio al no tener silicón que con el tiempo se hace negro.

4. Materiales.
El material más habitual suele ser el acero inoxidable, es bastante duradero y con una amplia gama de diseños. No obstante, desde hace unos años han entrado en escena otros materiales como el cuarzo que ofrece una alternativa diferente en cuanto a colores y diseño, creando diseños únicos al combinarlos con cubiertas, puertas y otros elementos.

5. Garantía.
Cualquiera que sea tu elección, debes contar con un soperte adecuado, recordemos que una cubierta sólida (superficie sólida, cuarzo, granito, entre otros) es un buen porcentaje de la inversión de tu nueva cocina. Una vez colocado en estos materiales difícilmente será remplazado, por lo cual debe tener al menos la misma garantía de tu cocina, de preferencia contar con certificaciones y contar con los mejores materiales para poder estar en contacto con alimentos.

2421

Acero serie: 304
Calibre: 18
Profundidad de tarja: 223
Acabado: Cepillado
Medida mínima de gabinete: 60 cm

*No incluye contracanasta

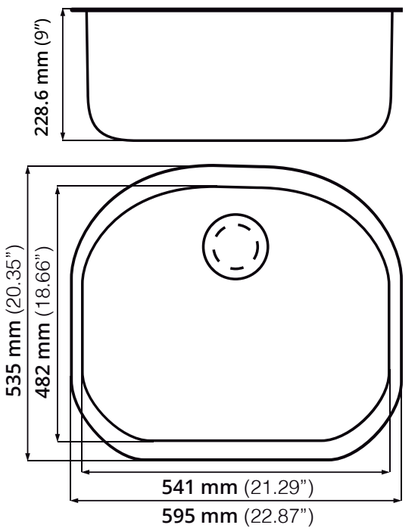

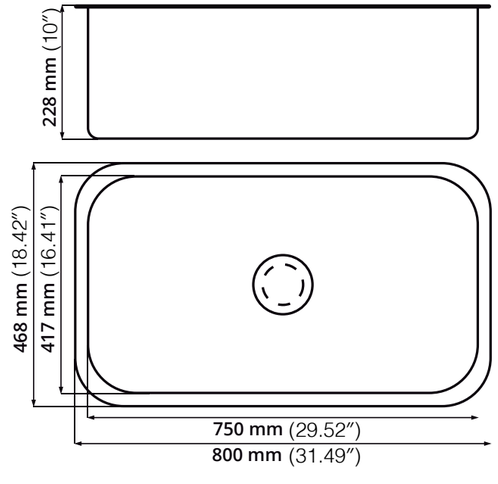

3018

Acero serie: 304
Calibre: 18
Profundidad de tarja: 228
Acabado: Cepillado
Medida mínima de gabinete: 90 cm

*No incluye contracanasta

Línea Value

Nuestra funcional línea de tarjas, ideal para tus proyectos.

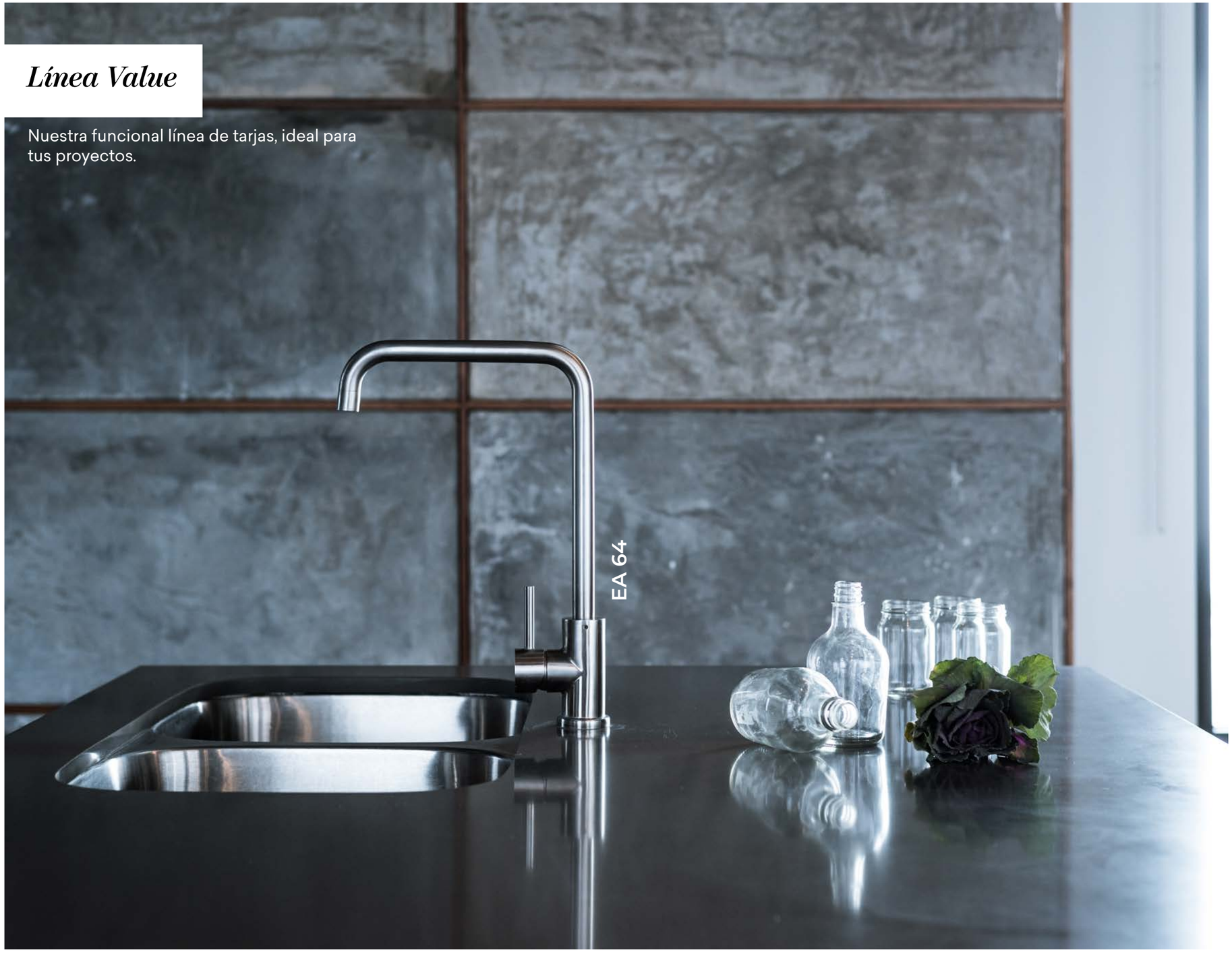

602
VALUE

Acero serie: 304
Calibre: 18
Profundidad de tarja: 228
Acabado: Cepillado
Medida mínima de gabinete: 90 cm

*No incluye contracanasta

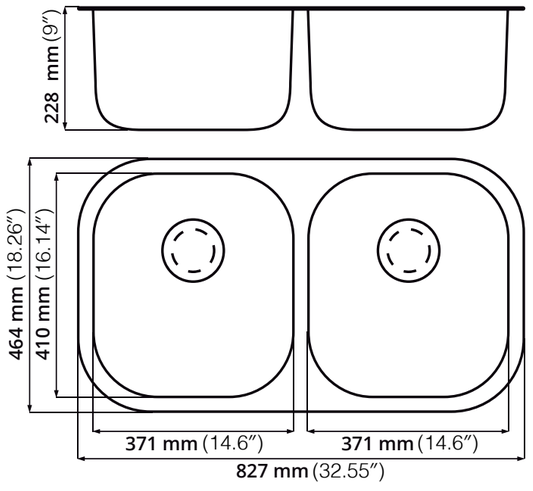

603
VALUE

Acero serie: 304
Calibre: 18
Profundidad de tarja: 228 y 178
Acabado: Cepillado
Medida mínima de gabinete: 90 cm

*No incluye contracanasta

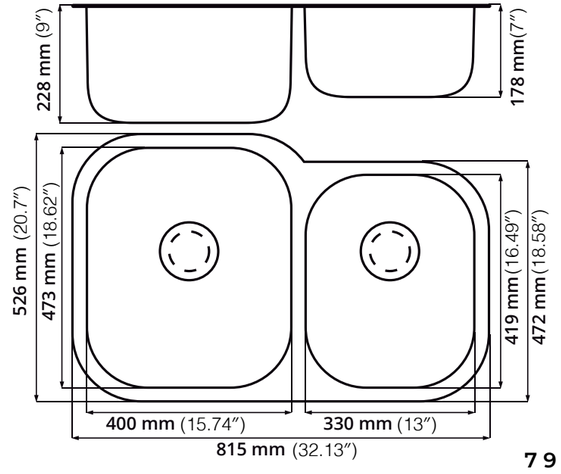

2318-22
VALUE

Acero serie: 304
Calibre: 22
Profundidad de tarja: 203
Acabado: Cepillado
Medida mínima de gabinete: 60 cm

*No incluye contracanasta

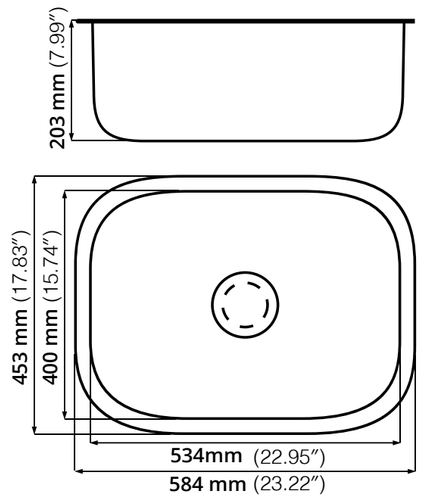

Línea submontar Quadra

*Incluye una rejilla y radio higiénico.

VSR 2318

Acero serie: 304
Calibre: 16
Profundidad de tarja: 254
Acabado: Cepillado
Medida mínima de gabinete: 60 cm

*No incluye contracanasta

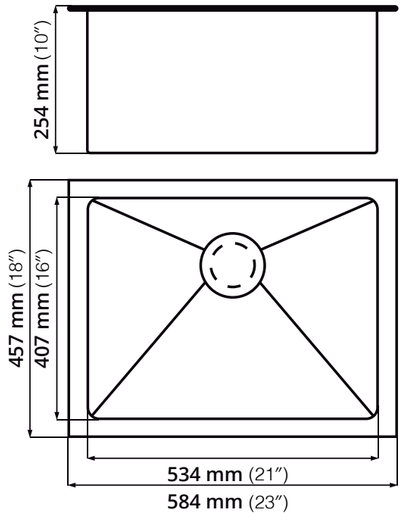

*Incluye una rejilla y radio higiénico.

VSR 1919

Acero serie: 304
Calibre: 16
Profundidad de tarja: 254
Acabado: Cepillado
Medida mínima de gabinete: 60 cm

*No incluye contracanasta

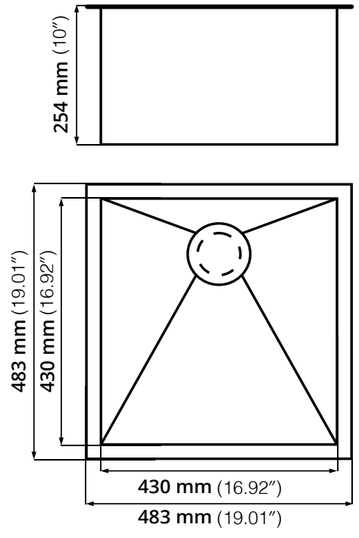

*Incluye una rejilla y radio higiénico.

3219

Radio higiénico

Acero serie: 304
Calibre: 16
Profundidad de tarja: 254
Medida mínima de gabinete: 90cm
Acabado: Cepillado
*No incluye contracanasta

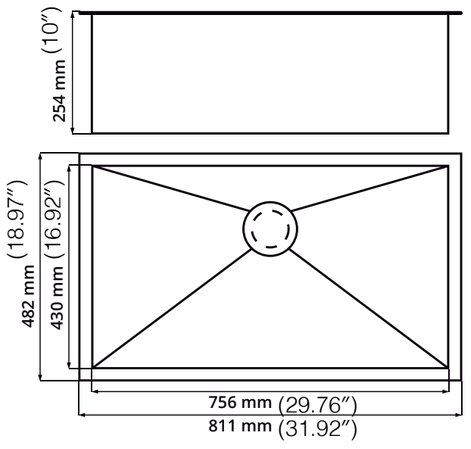

*Cuenta con faldón en la parte central de 24.5cm.
*Incluye una rejilla y radio higiénico.

3321 A

Acero serie: 304
Calibre: 16
Profundidad de tarja: 228
Acabado: Cepillado
Medida mínima de gabinete: 90 cm

*No incluye contracanasta

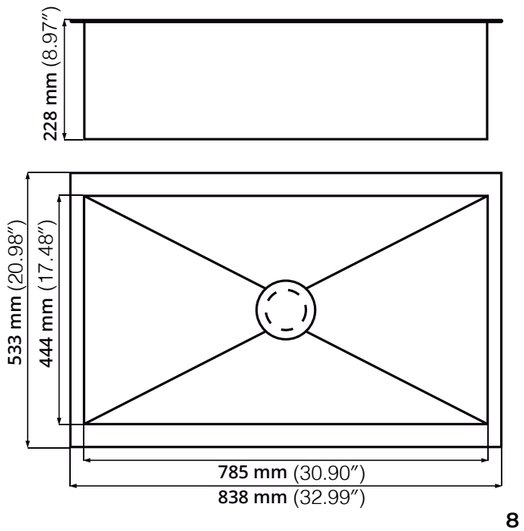

*Incluye una rejilla y radio higiénico.

3319

Acero serie: 304
Calibre: 16
Profundidad de tarja: 254
Acabado: Cepillado
Medida mínima de gabinete: 90 cm

*No incluye contracanasta

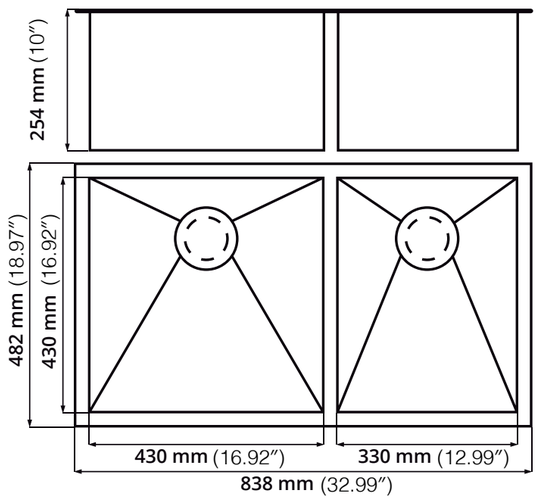

*Incluye una rejilla y radio higiénico.

3719

Acero serie: 304
Calibre: 16
Profundidad de tarja: 254
Acabado: Cepillado
Medida mínima de gabinete: 100 cm

*No incluye contracanasta

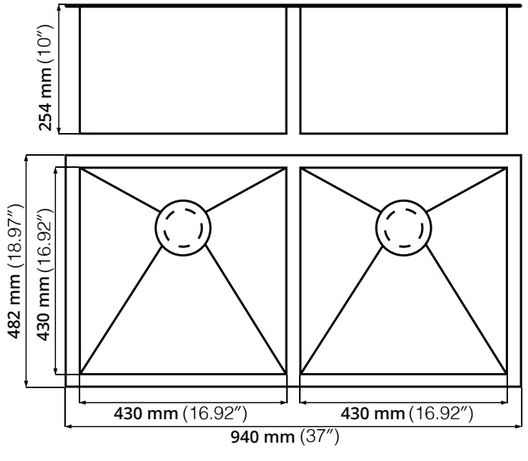

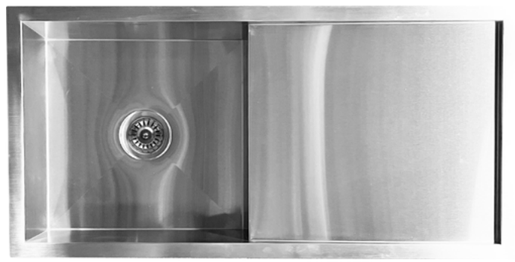

*Cuenta con declinación en el escurridor.

10050

Acero serie: 304
Calibre: 18
Profundidad de tarja: 200
Acabado: Cepillado
Medida mínima de gabinete: 100 cm

*No incluye contracanasta

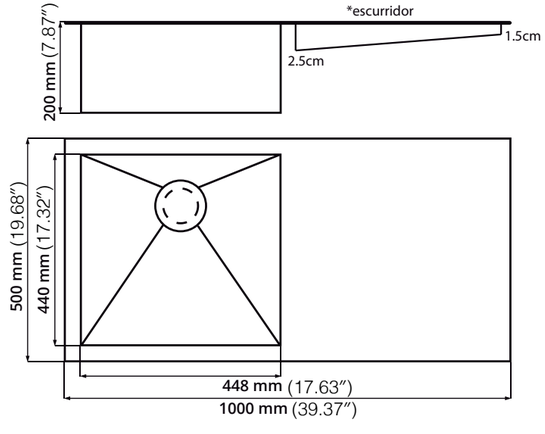

Recomendaciones de limpieza para su producto Eclipse Stainless.

1. Use las herramientas apropiadas.
Cuando limpie su producto Eclipse Stainless use herramientas no abrasivas, prendas suaves y estropajos de plástico, estos no los dañarán. Es importante siempre realizar la limpieza haciendo movimientos en dirección a la línea del acero, esto ayudará a disimular los rayones que se realicen con el uso cotidiano.

2. Use el limpiador adecuado.
Es importante que no contenga cloruro. Recomendamos el limpiador autorizado y certificado para todo producto de acero inoxidable Bar Keepers Friend®

3. Mantenga siempre seco y limpio su producto Eclipse Stainless.
Limpie frecuentemente para evitar que crezcan manchas necias. El agua sobre el acero inoxidable es un causante muy frecuente de manchas de cloruro.

4. Nunca use Ácido Muriático en acero inoxidable.

5. Regularmente restaura el acero inoxidable

TRABAJO	AGENTES DE LIMPIEZA	COMENTARIOS
Rutina de limpieza	Jabón y agua	Aplicar con prenda o esponja
Manchas necias o decoloración	Bar Keepers Friend®	Frotar en dirección de las líneas para sacar brillo. Con fibra verde Scotch Brite
Grasa y ácidos grasos, sangre, quemadura en comida	Bar Keepers Friend®	Remueve en todos los terminados
Grasa y aceite	Cualquier detergente comercial de prestigio	Aplicar con prenda o esponja

*Cuenta con declinación en el escurridor.

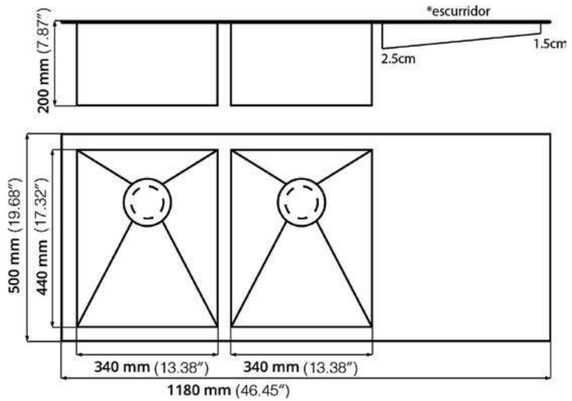

11850

Acero serie: 304
Calibre: 18
Profundidad de tarja: 200
Acabado: Cepillado
Medida mínima de gabinete: 120 cm

*No incluye contracanasta

Accesorios

Elementos y formas que se integran perfectamente a tus diseños.
¡Funcionalidad en tu cocina!

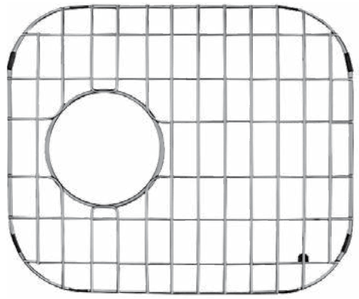

REJILLAS
100% acero inoxidable

Para los modelos:

501 / 502 / 503s / 1815
$44.37 USD
IVA incluido

503
$48.89 USD
IVA incluido

3719 / 2421 / 505 / 3319 / 501 / 2318 / 1919
$51.77 USD
IVA incluido

3018 / 3219 / 3321A
$66.56 USD
IVA incluido

ESD NG

ESD BZ

ESD
$61.43 USD
IVA incluido

LÍNEA COLORS
$106.64 USD
IVA incluido

Dispensador de jabón
Capacidad 250ml

Medida para la perforación en cubierta: 3 cm

AAICON
$14.40 USD
IVA incluido

Contracanasta
100% acero inoxidable

PAQUETE

Total Eclipse

MADE WITH PASSION

Pureza Inoxidable

ARMA TU PAQUETE

1. Llévate una Tarja

2. Selecciona tu Grifo

3. Incluye sus accesorios*

- Completa tu paquete

*La compra del paquete con Triturador Commodore® solo incluye una unidad de Contracanasta.
Pregunta por las opciones disponibles

CARACTERÍSTICAS

100% ACERO INOXIDABLE
Acero inoxidable sólido, grado comercial 304. Resiste la decoloración, manchas y paso del tiempo.

LIBRE DE PLOMO
Mezcladoras que destacan por su funcionalidad al superar las normas y estándares de la certificación “Sin Plomo”.

10 AÑOS DE GARANTÍA
En mezcladoras y tarjas, te ofrecemos 10 años de garantía “limitada” como respaldo de nuestro servicio, calidad y compromiso.

TECNOLOGÍA EN ACABADOS
El acabado cepillado previene los rayones ocasionados por el uso cotidiano. La superficie no retiene manchas y puede pulirse.

PREGUNTAS FRECUENTES

¿Qué es Eclipse Stainless?
Es la marca de tarjas y mezcladoras de acero inoxidable con mayor crecimiento en EU y amplia cobertura en Canadá, México y centro América.

¿Cuál es el grado de acero que se usa en los productos?
En todas las tarjas y mezcladoras se utiliza Acero 304.

¿Cuál es al composición del Acero 304?
18% Cromo, 8% Níquel.

¿Los productos tienen alguna certificación?
Sí, dos certificaciones UPC y CSA, avaladas por los laboratorios SGS de EU y CS de Canadá, garantizando el tipo de acero, calibre y aleación. En México certificado por ONNCCE bajo la norma NMX-C-415-ONNCCE-2015.

·Kiwa Certificate (Netherlands)
·SINTEF EN-817 test standard (Europa)
·Watermak Certificate (Australia)
·VA CErtificate (Dinamarca)
·Hong Kong W Supplies Department approved WARS test (Reino Unido)

¿Qué tipos de tarjas maneja Eclipse Stainless?
De empotrar, instaladas por encima de la cubierta, y de submontar que se instalan bajo la cubierta. Estas últimas son la opción más higiénica y funcional.

¿Cuál es el calibre que se usa en las tarjas?
El calibre se refiere al grosor del acero inoxidable. A menor calibre, mayor espesor. Los calibres utilizados por Eclipse Stainless® son 16, 18 y 22.

¿Qué tipo de acabado manejan en sus productos?
Su acabado es cepillado.

¿Cuál es la ventaja del acabado cepillado?
Se pueden disimular los rayones ocasionados por el uso común. Además se puede pulir conforme al cepillado del producto para darle mantenimiento.

¿Qué tipo de mezcladoras manejan la marca Eclipse Stainless?
Extraíbles, monomandos y mezcladoras para Sistema de Purificación. todas vaciadas en acero inoxidable.

¿Las mezcladoras de Eclipse Stainless necesitan hidroneumático?
No, no es necesario para su uso, funcionan perfectamente con o sin hidroneumático, solo requieren una presión mínima de 700 gr/cm2.

¿Las mezcladoras cuentan con kit de instalación?
Sí, todos sus modelos cuentan con un instructivo ilustrado y kit de instalación, que consiste en herramientas que facilitan la instalación de la mezcladora.

¿Cuál es la causa de la oxidación de los productos?
Las tarjas y mezcladoras Eclipse Stainless® no se oxidan, sin embargo, debido a la composición química y propiedades del acero, cuando se dejan restos de alimentos u otros materiales por periodos largos (como los adhesivos que usan los instaladores de granito) en tarjas o mezcladoras, se van generando pequeñas manchas de óxido en la parte superior, mismas que pueden desaparecer con el mantenimiento adecuado.

IMPORTANTE: Los líquidos que contienen cloruro manchan muy facilmenmte el acero inoxidable, en caso de derramar dicho material en cualquier producto. limpie inmediatamente con un limpiador de acero inoxidable y déjelo completamente seco. Eclipse Stainless® recomienda el limpiador Bar Keepers Friend.

¿Con qué se limpia el producto?
De preferencia con un limpiador de acero inoxidable. en caso de no contar con uno, se puede utilizar una solución de 10% agua y 90% vinagre. por favor comuníquese al 800 837 4585, para obtener alguna recomendación en específico.

¿Por qué comprar productos Eclipse Stainless?
Por su calidad, servicio, precios competitivos y gran disponibilidad

¿Qué garantía maneja en sus productos Eclipse Stainless?
La garantía ofrecida es de 10 años en tarjas y mezcladoras. Además cuenta con refacciones para todas las mezcladoras.

Si se daña o le pasa algo a la tarja o mezcladora, ¿Qué se debe hacer?
Comuníquese al 800 837 4585, ya que el 95% de las fallas son resultado de la instalación y pueden resolverse fácilmente.

¿Que medida se tiene que realizar para la barrenación de una llave eclipse stainless?
Es necesario 3.5cm de diámetro para todas nuestras llaves eclipse (excepto llave de filtro).

COMMODORE
TRITURADORES

CAMBIA TU VIDA

PRESIONANDO
UN BOTÓN

7100

7600

8100

COMMODORE
TRITURADORES

PROPIEDADES TÉCNICAS

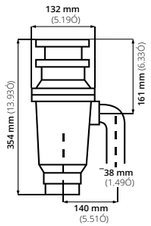

7100

Potencia: 1/2 caballo de fuerza
Uso ideal: Estándar / hasta 4 personas
Cubierta para aislar ruido: Parcial

- Componentes de acero inoxidable
- Garantía de tres años

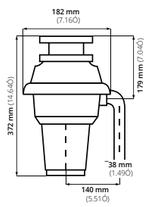

7600

Potencia: 1/2 caballo de fuerza
Uso ideal: Semi-pesado / hasta 6 personas
Cubierta para aislar ruido: Total

- Componentes de acero inoxidable
- Garantía de tres años

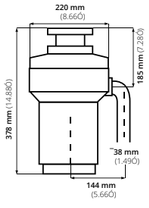

8100

Potencia: 1/2 caballo de fuerza
Uso ideal: Semi-pesado / hasta 8 personas
Cubierta para aislar ruido: Total

- Componentes de acero inoxidable
- Cilindro de trituración extragrande
- Garantía de tres años

COMMODORE
TRITURADORES

CAMBIA TU VIDA
PRESIONANDO UN BOTÓN

HIGIENE **ECOLÓGICA**

Funcionamiento Seguro
Es sencillo de instalar, simple de usar y de lo más seguro, ya que su sistema de trituración es sin cuchillas, Commodore® es de fácil uso para toda la familia.

Escudo Bio Shield
Commodore® cuenta con un escudo antimicrobiano, eliminando olores, gérmenes y bacterias.

Sistema de Trituración
Con cualquier triturador Commodore® puedes triturar casi cualquier tipo de desperdicio, como: cáscara de huevo, huesos de pollo, hueso de aguacate, corazón de piña, cáscara de coco entre otros.

ACCESORIOS
TRITURADORES

SWITCH DE AIRE

Necesario ante la falta de un apagador que opere el triturador.
Esta provisto con un botón de control para su instalación.

Medida para la perforación en cubierta: 3.5 cm

CONTROL REMOTO

Sustituye interruptores mal ubicados.
Su uso es de manera remota con un alcance de 30 metros sin importar muros u obstáculos.

IMÁN

Poderoso magneto que impide la caída de utensilios metálicos al interior del triturador.

CONTRACANASTA TRITURADOR NEGRO MATTE

Codigo: 21-DSFS-BK

PREGUNTAS
FRECUENTES

¿Cómo escojo mi triturador?

7100
4 personas

7600
6 personas

8100
8 personas

¿Cuánto tiempo tiene de garantía?
Tres años.

¿Cómo lo instalo?
Para su funcionamiento se debe de contar con un contacto para conectarlo y un corta corriente para encender y apagar, éste puede ser un apagador de pared, switch de aire o un control remoto; enseguida se fija el triturador a la tarja con su sistema maestro de montaje y se conecta el orificio de descarga a la tubería.

¿Cómo funciona?
Se depositan los desperdicios en el triturador (no es recomendable llenarlo completamente), se abre el paso del agua y se enciende el triturador, en caso de ser necesa-rio se introducen más desperdicios.
Cuando el triturador haya terminado su función, notará un sonido diferente y al estar ya sin desperdicios, se cierra el paso del agua y se apaga el triturador.
Se recomienda enjuagar la salpicadera al término de su uso. **Nota:** nunca debe funcionar el triturador en seco.

¿Es peligroso?
Los trituradores Commodore no tienen cuchillas, sino que funcionan con paletas de acero inoxidable que golpean los desperdicios a gran velocidad; en caso de que el triturador se trabe con algún objeto sólido como un tenedor, o cuchillo, éste detiene su funcionamiento y el botón de reajuste se activa, el cual está ubicado en la parte inferior (se distingue por su color rojo).

¿Qué tipo de tarja se recomienda para su instalación?
Depende el gusto del usuario, desde una tina hasta tres, ya que el agua transita hacia el desagüe mientras el triturador no está en uso. Lo recomendable es que sea una tarja con calibre de 20 o menor, para evitar cualquier vibración.

¿Qué puedo triturar?
Desde el equipo más pequeño Commodore® puedes triturar casi cualquier tipo de desperdicio, como: cáscara de huevo, huesos de pollo, hueso de aguacate, corazón de piña, entre otros.

¿Requiere mantenimiento?
Sólo se requiere dejar el chorro de agua durante 15-20 segundos al terminar de procesar los desperdicios.

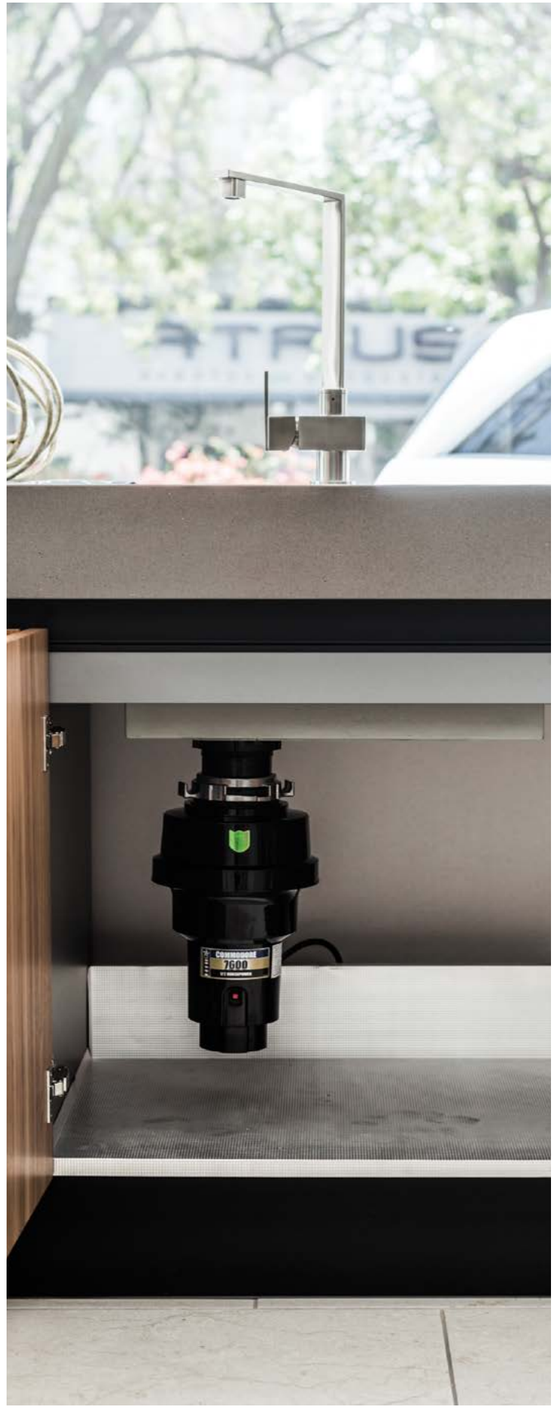

COMMODORE
TRITURADORES

Para Instalar un Triturador Commodore® se necesita:

1. Un contacto en el interior del gabinete del fregadero de la tarja en la que se instalará.

2. Un interruptor para controlar el contacto y permita encender - apagar el triturador.

Esta es la manera mas sencilla de conectar su triturador, permite tener una instalación limpia, sin riesgo que se desconecte al usar otros accesorios, detergentes,etc. Además le permite tener disponible todo el espacio de mueble fregadero.

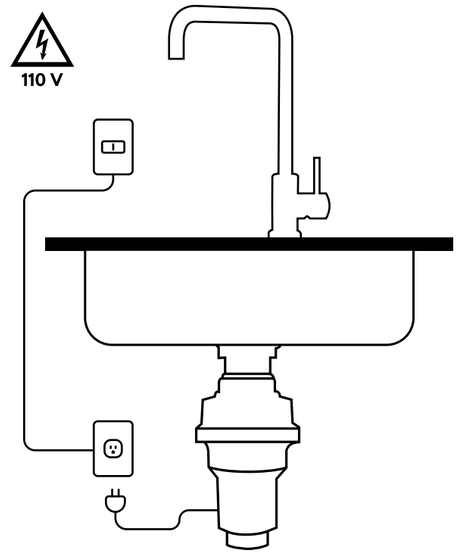

FREGADEROS DE **CUARZO**

SCHOCK

HANDMADE IN GERMANY

	CRISTADUR®			CRISTALITE®
LÍNEAS	GREENLINE	CRISTADUR	POR DESCONTINUAR	
GARANTÍA	**15 AÑOS**	**15 AÑOS**	**15 AÑOS**	**10 AÑOS**
COLORES	DAY, NIGHT, DUSK	MAGMA, POLARIS, STONE, BRONCE	MAGMA, POLARIS, STONE, BRONCE	NERO, ALPINA
45		**GREENWICH** N-100 S		
60		**GREENWICH** N-100 L **MONO** D-100 XS *Para sobreponer*	**GALAXY** N-100	
70				**VIRTUS** N100 S
80		**MONO** D-100 XS *Para submontar*		
90	**KALLIO** N175	**GREENWICH** N-100 XL **HORIZONT** N-200	**MONTANO** N-100 XL **ALIVE** N-175 **ALIVE** N-200 **GRANDO** M-100	**CHELSEA** N100 XL **CHELSEA** N200 **MADISON** N-175 **MANSION** M100 L
120	**PREPSTATION** D-150			

POSICIONADA COMO LA NÚMERO UNO EN PRODUCCIÓN MUNDIAL DE FREGADEROS DE CUARZO.

Fundada en 1924, **SCHOCK es una empresa alemana que desde hace más de 40 años está posicionada como la número uno en producción mundial de fregaderos de cuarzo.**

Gracias a la combinación de tres importantes factores: tendencias internacionales, alta tecnología y artesanía de origen alemán.

COMPARATIVO SCHOCK CRISTADUR

	CRISTADUR® GREEN LINE	CRISTADUR®	CRISTALITE®	OTROS FREGADEROS DE CUARZO
RESISTENCIA	★ ★ ★ ★ ★	★ ★ ★ ★ ★	★ ★ ★ ★	★ ★
DISEÑO	★	★ ★ ★ ★ ★	★ ★ ★ ★	★ ★
ACABADO SUAVE	★ ★ ★ ★ ★	★ ★ ★ ★ ★	★ ★ ★ ★	★ ★
COLORES INTENSOS Y BRILLANTES	★ ★ ★ ★ ★	★ ★ ★ ★ ★	★ ★ ★ ★	★ ★
FÁCIL DE LIMPIAR	★ ★ ★ ★ ★	★ ★ ★ ★ ★	★ ★ ★ ★	★ ★ ★
COMBINABLES CON MEZCLADORAS	★ ★ ★ ★ ★	★ ★ ★ ★ ★	★ ★ ★ ★	★ ★ ★
GARANTÍA	15 AÑOS	15 AÑOS	10 AÑOS	LA MAYORÍA DE LAS VECES SIN GARANTÍA
CERTIFICACIONES	★ ★ ★ ★ ★	★ ★ ★ ★ ★	★ ★ ★ ★ ★	★ ★ ★
DISPONIBILIDAD Y VARIEDAD EN MÉXICO	★ ★ ★ ★ ★	★ ★ ★ ★ ★	★ ★ ★ ★ ★	★ ★
OPCIONES PARA PROYECTOS	★ ★ ★	★ ★ ★ ★ ★	★	★ ★ ★
PRECIO COMPETITIVO	★ ★ ★ ★	★ ★ ★ ★ ★	★	★ ★ ★ ★

VENTAJAS DEL PRODUCTO

EFECTO ANTIADHERENTE
La suciedad simplemente no se adhiere

LIBRE DE OLORES
El material garantiza la superficie libre de olores
LGA 5421357

A PRUEBA DE CALOR
Superficie resistente al calor
DIN 13310

SEGURIDAD PARA LOS ALIMENTOS
Material absolutamente seguro
LGA 5631024

RESISTENTE AL IMPACTO
El material es mucho más duro que el granito.
DIN EN438-2

HECHO PARA DURAR
Extremadamente duradero
DIN 13310

ProHigienic21
Calidad de la superficie patentada por SCHOCK.

RESISTENTE A LAS MANCHAS
Manchas de alimentos / bebidas no pueden pegarse
LGA 1103

SINK GREEN

15 AÑOS DE GARANTÍA

"Nadie puede desconectarse de este mundo, es el planeta azul que nos han dado (...), nos guste o no".

- FRIEDRICH SCHOCK, 1995

NUESTRO CAMINO HACIA UN FUTURO SUSTENTABLE

SINK GREEN es nuestro camino hacia un futuro sustentable, con la optimización continua de nuestros procesos en todos los niveles.

Para nosotros, la sustentabilidad no es solo una tendencia, es parte de nuestro ADN y marca. La conexión con la naturaleza y la actitud resultante hacia la sostenibilidad se refleja en las diferentes facetas del pensamiento verde. SINK GREEN influye en las acciones diarias de SCHOCK y de nuestros productos.

El mercado de los fregaderos de cuarzo está creciendo de manera exponencial, convirtiéndose en una opción ideal en los últimos años.

Es por eso que SCHOCK llega a México a través de una alianza exclusiva con eKitchen para el desarrollo de la marca.

ISO 14001

EMAS

CE

made in Germany

TARJAS

SINK GREEN

Ampliamos nuestra oferta de color cristadure Green line a tres colores.

Blanco, Negro y Gris sólidos que complementan la línea cristadure.

Talento que se combina con una amplia variedad de conceptos de color y estilos de diseño de interiores, tales como el estilo escandinavo o industrial en combinación con maderas o metales.

Productos sustentables fabricados de materiales reciclados o reciclables bajo procesos ecológicos.

GREEN LINE
LÍNEA + TOP Y + SUSTENTABLE

KALLIO M-175

PREPSTATION

¡Este modelo cambia a Green line con nuevos colores!

DAY	DUSK	NIGHT

KALLIO N175

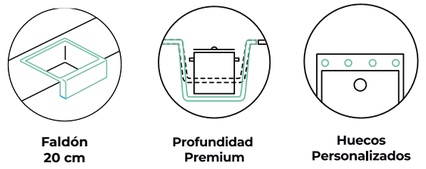

Climate neutral
Product
ClimatePartner.com/14214-2103-1001

KALLIO N175

90

22

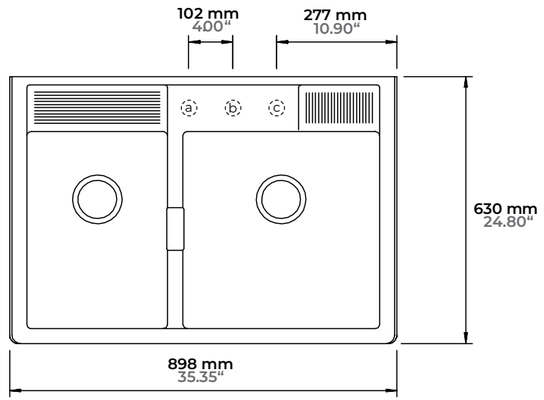

Plantilla para corte

Empotrar

Según diseño

Colores disponibles

Night Day Dusk

Todos los modelos incluyen:
- Desagüe automático
- Contracanasta
- Cespol

AGREGA NUEVOS COMPLEMENTOS EN COLOR

Black Bronze

PREPSTATION D150

Initiative LifeCare
KücheninnovationDes Jahres® 2017
Ausgezeichnetes Produkt
✓ Funktionalität ✓ Design
✓ Materialbeschaffenheit
vom Verbraucher gewählt
www.kueche-innovationspreis.de

Perfect Drain

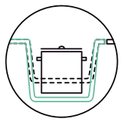
Profundidad Premium

Accesorios

INCLUYE 2 ACCESORIOS. ¡ELIGE TUS FAVORITOS!

(Ver página 156)

PREPSTATION D150

120

14 23

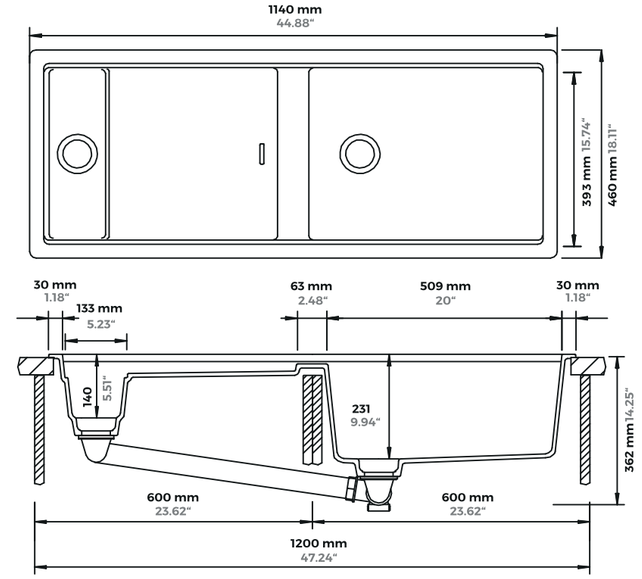

Plantilla para corte

Empotrar

1120 x 440
44.09'' x 17.32''

Submontar

1080 x 393
42.52'' x 15.75''

Colores disponibles

Night

Day

Dusk

AGREGA NUEVOS COMPLEMENTOS EN COLOR

Black Bronze

Todos los modelos incluyen:

- Desagüe automático
- Contracanasta
- Cespol

CRISTADUR®

Los fregaderos SCHOCK contienen 75% de cuarzo, el material más duro del granito.

Nuestro nuevo CRISTADUR® con una fórmula mejorada. El acabado premium ya es más fácil de limpiar, aún más robusto, elástico y versátil.

15 AÑOS DE GARANTÍA

PROPIEDADES

- **Acabado premium con una textura / tacto suave como la seda.**
- **Patentado.**
- **Colores intensos y brillantes.**
- **Gracias al efecto antiadherente la suciedad simplemente no se adhiere.**
- **Los fregaderos** CRISTADUR® **son los favoritos y los pioneros en el mercado de fregaderos de cuarzo.**
- **Se puede montar bajo cubierta y sobre cubierta.**
- **Varios modelos** CRISTADUR® **han ganado premios por diseño y funcionalidad.**
- **Con características premium atractivas y prácticas para el Fregadero.**
- **Ajuste de color coordinado: para un fregadero y un grifo del mismo color.**

Fórmula mejorada

Probado con agua hirviendo

Llegamos a la actualidad con el mejor material compuesto de cuarzo en el mercado. Con nuestra fórmula mejorada el nuevo cristal es más elástico, más resistente a los impactos, duradero, fácil de limpiar y, simplemente de mayor calidad.

CRISTADUR
+NUEVOS MODELOS

GREENWICH N100 S

GREENWICH N100 L

¡Sustituye al modelo Galaxy N100!

GREENWICH N100 XL

¡Sustituye al modelo Montano 100 XL!

MONO D100 X

HORIZONT N2

BRONZE | MAGMA

STONE | POLARIS

GREENWICH N100 S

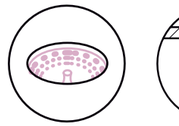

Perfect Drain

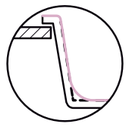

Diseño ultra liviano

Contorno diseñado para fácil limpieza

¡ACCESORIOS DISPONIBLES!

- **Tabla FIBRE-ROCK para picar**
- **Rejilla plegable inoxidable / negra**

**Con costo adicional*

GREENWICH N100 S

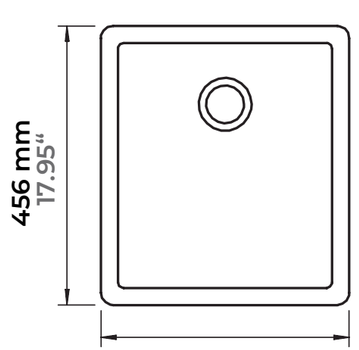

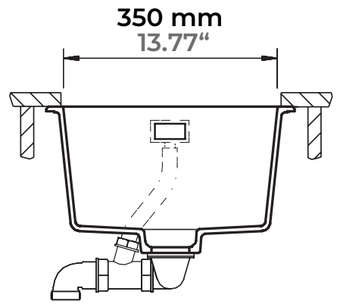

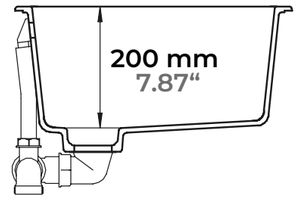

Plantilla para corte

Empotrar

392 x 442
15.43” x 17.40”

Submontar

400 x 350
15.74” x 17.77”

Colores disponibles

Magma

Stone

 Polaris

Bronze

Todos los modelos incluyen:
- **Desagüe automático**
- **Contracanasta**
- **Cespol**

AGREGA NUEVOS COMPLEMENTOS EN COLOR

Black Bronze

GREENWICH N100 L

GREENWICH
N100 L

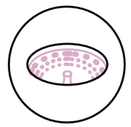

Perfect Drain

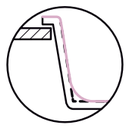

Diseño
ultra liviano

Contorno diseñado
para fácil limpieza

¡ACCESORIOS DISPONIBLES!

- **Tabla FIBRE-ROCK para picar**
- **Rejilla plegable inoxidable / negra**

**Con costo adicional*

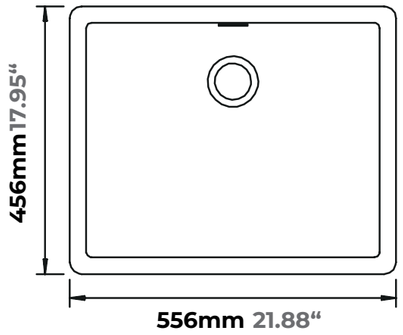

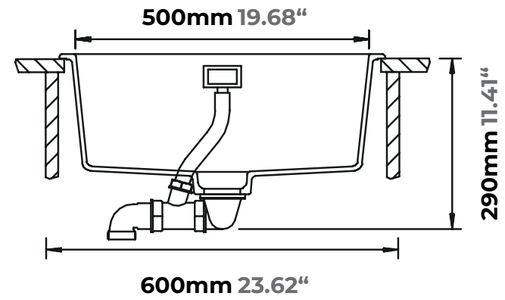

Plantilla para corte

Empotrar	542 x 442 21.33” x 17.40”
Submontar	500 x 400 19.68” x 15.74”

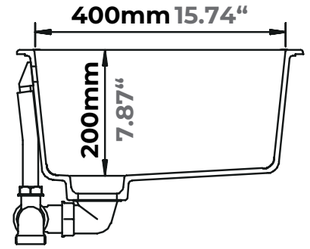

Colores disponibles

- Magma
- Stone
- Polaris
- Bronze

Todos los modelos incluyen:

- **Desagüe automático**
- **Contracanasta**
- **Cespol**

AGREGA NUEVOS COMPLEMENTOS EN COLOR

Black Bronze

GREENWICH N100 XL

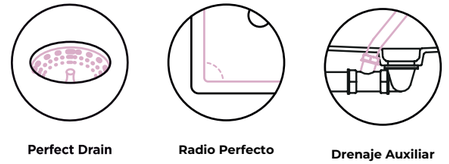

¡ACCESORIOS DISPONIBLES!

**Con costo adicional*

(Ver página 166)

GREENWICH N100 XL

80 | 20

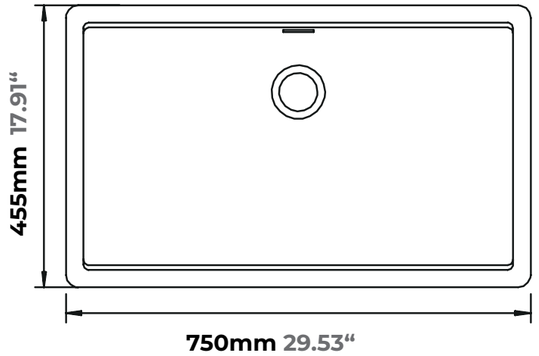

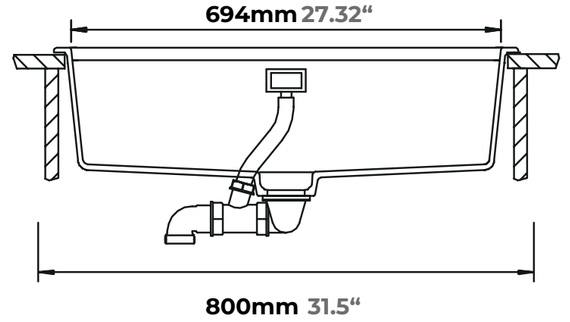

Plantilla para corte

Empotrar	736 x 441 28.98” x 17.36”
Submontar	694 x 399 27.32” x 15.71’

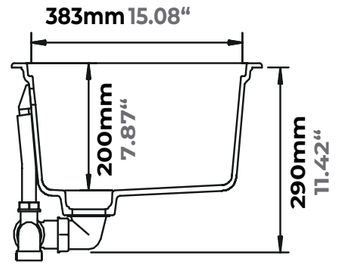

Colores disponibles

- Magma
- Stone
- Polaris
- Bronze

Todos los modelos incluyen:

- Desagüe automático
- Contracanasta
- Cespol

AGREGA NUEVOS COMPLEMENTOS EN COLOR

Black Bronze

MONO D100 XS

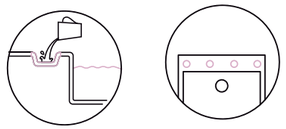

Desagüe auxiliar

Huecos Personalizados

INCLUYE

- Rack escurridor para vasos y platos.

¡ELIGE TUS ACCESORIOS!

- Rejilla plegable inoxidable / negra
- Tabla FIBRE-ROCK para picar

**Con costo adicional*

MONO D100 XS

60 Empotrar

80 Submontar

19.5

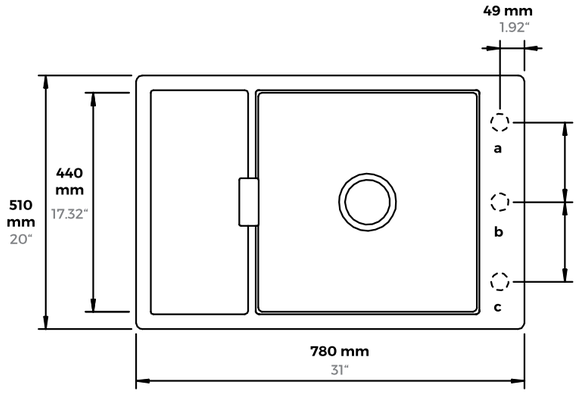

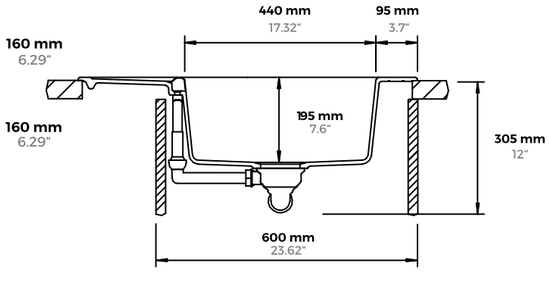

Plantilla para corte

Empotrar — 760 x 490 / 29.92" x 19.29" — 60

Submontar — 764 x 494 / 30.08" x 19.45" — 80

Colores disponibles

- Magma
- Stone
- Polaris
- Bronze

AGREGA NUEVOS COMPLEMENTOS EN COLOR

Black Bronze

Todos los modelos incluyen:

- Desagüe automático
- Contracanasta
- Cespol

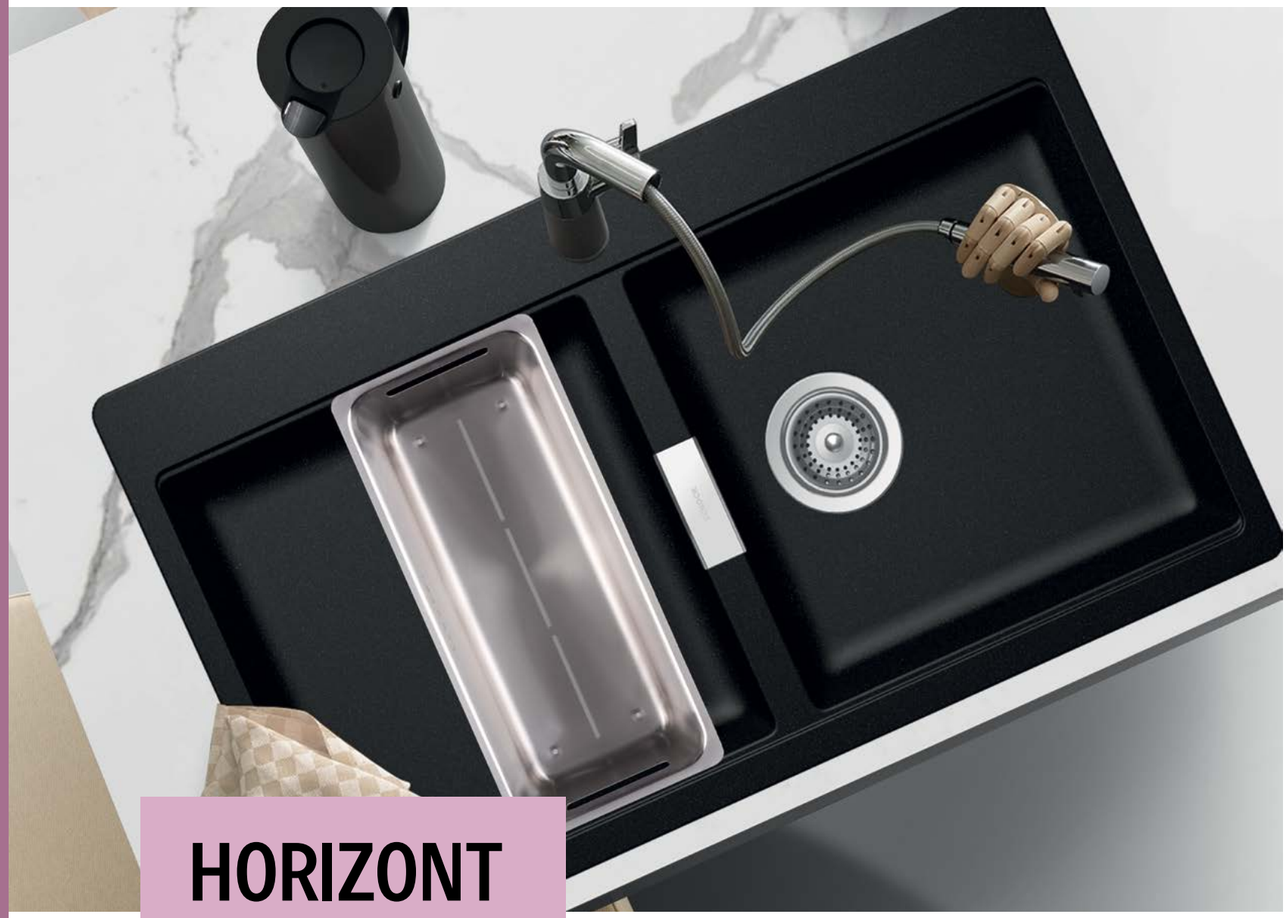

HORIZONT N200

HORIZONT N200

Diseño ultra liviano

Desagüe Patentado

Huecos Personalizados

Accesorios Incluidos

INCLUYE 2 ACCESORIOS. ¡ELIGE TUS FAVORITOS!

(Ver página 166)

**Con costo adicional*

90

20 20

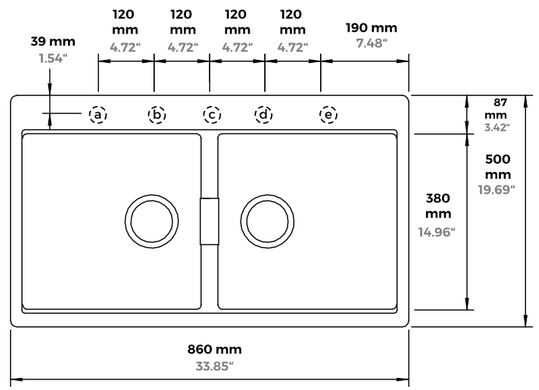

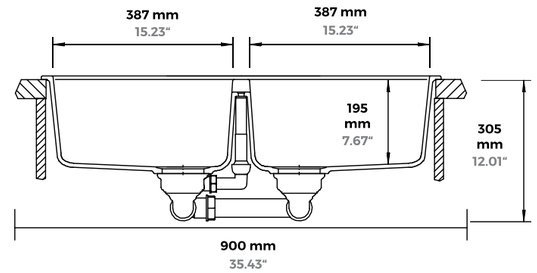

Plantilla para corte

Empotrar

830 x 470
33.07” x 18.9”

Submontar

820 x 410
33.01” x 19.13”

Colores disponibles

Magma

Stone

Polaris

Bronze

Todos los modelos incluyen:

- **Desagüe automático**
- **Contracanasta**
- **Cespol**

AGREGA NUEVOS COMPLEMENTOS EN COLOR

Black

Bronze

CRISTADUR®

Por descontinuar

Modelos Cristadur disponibles hasta agotar existencias

PROPIEDADES

- **Acabado premium con una textura / tacto suave como la seda.**
- **Patentado.**
- **Colores intensos y brillantes.**
- **Gracias al efecto antiadherente la suciedad simplemente no se adhiere.**
- **Los fregaderos** CRISTADUR® **son los favoritos y los pioneros en el mercado de fregaderos de cuarzo.**
- **Se puede montar bajo cubierta y sobre cubierta.**
- **Varios modelos** CRISTADUR® **han ganado premios por diseño y funcionalidad.**
- **Con características premium atractivas y prácticas para el Fregadero.**
- **Ajuste de color coordinado: para un fregadero y un grifo del mismo color.**

Fórmula mejorada

Probado con agua hirviendo

15 AÑOS DE GARANTÍA

CRISTADUR

Por descontinuar

Revisar colores disponibles por modelo

GALAXY N100

Modelo vigente hasta agotar existencias, sustituido por Greenwich N100 L y Virtus N100 S

MONTANO N100 XL

Modelo vigente hasta agotar existencias, sustituido por Greenwich N100 XL y Chelsea N100 XL

ALIVE N175

Modelo vigente hasta agotar existencias, sustituido por Madison N175

ALIVE N200

Modelo vigente hasta agotar existencias, sustituido por Chelsea N200

GRANDO M100

Modelo en liquidación

BRONZE

MAGMA

STONE

POLARIS

GALAXY N100

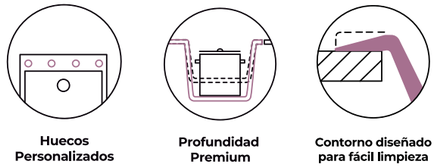

¡ELIGE TUS ACCESORIOS!

- **Tabla FIBRE-ROCK para picar**
- **Rejilla plegable inoxidable / negra**

**Con costo adicional*

CATÁLOGO 2024

GALAXY N100

60

22

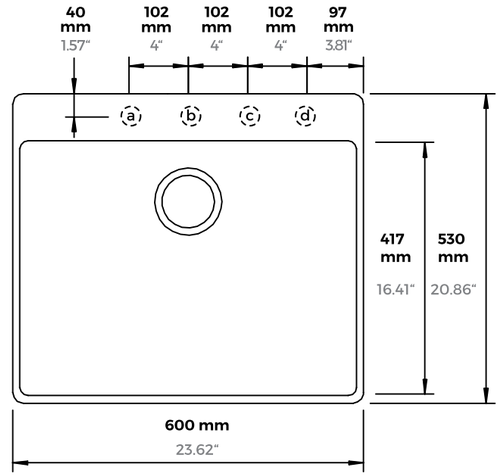

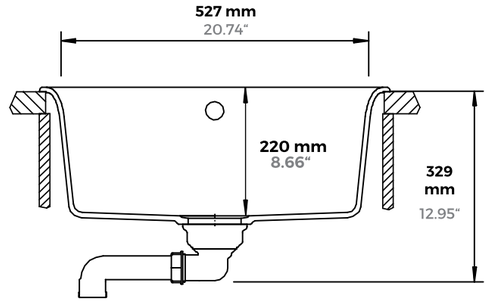

Plantilla para corte

Empotrar

550 x 490
21.65" x 19.29"

Submontar

521 x 461
20.51" x 18.15"

Colores disponibles
Hasta agotar existencia

Polaris | Stone | Bronze

Todos los modelos incluyen:
- **Desagüe automático**
- **Contracanasta**
- **Cespol**

AGREGA NUEVOS COMPLEMENTOS EN COLOR

Black | Bronze

MONTANO N100 XL

Volumen Extra
Mayor profundidad

Huecos Personalizados

Profundidad Premium

¡ELIGE TUS ACCESORIOS!

- **Tabla FIBRE-ROCK para picar**
- **Rejilla plegable inoxidable / negra**

**Con costo adicional*

MONTANO N100 XL

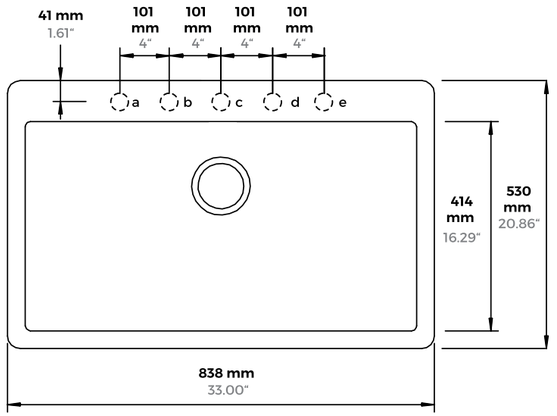

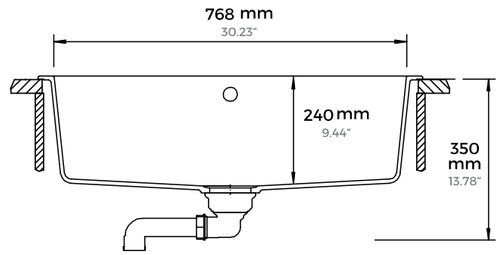

Plantilla para corte

Empotrar

818 x 510
32.2" x 20.08"

Submontar

782 x 428
30.79" x 16.85"

Colores disponibles
Hasta agotar existencia

Stone Bronze

AGREGA NUEVOS COMPLEMENTOS EN COLOR

Black Bronze

Todos los modelos incluyen:
- **Desagüe automático**
- **Contracanasta**
- **Cespol**

ALIVE N175

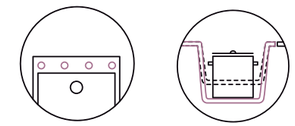

¡ELIGE TUS ACCESORIOS!

- **Tabla FIBRE-ROCK para picar**
- **Rejilla plegable inoxidable / negra**

**Con costo adicional*

ALIVE N175

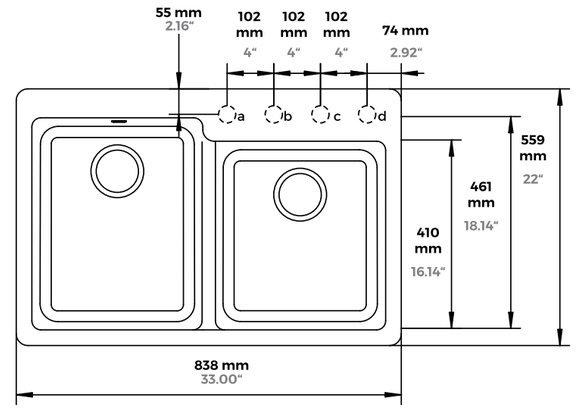

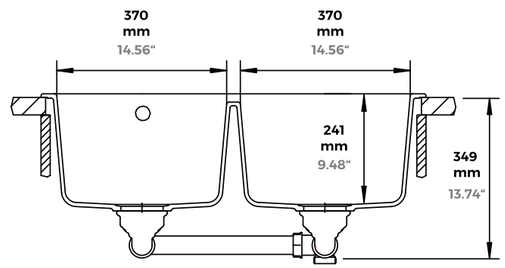

Plantilla para corte

Empotrar

818 x 539
32.2” x 21.22”

Submontar

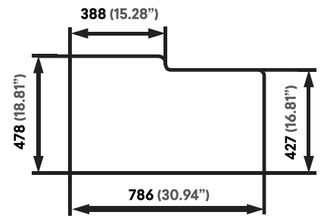

Colores disponibles
Hasta agotar existencia

- Magma
- Stone
- Polaris
- Bronze

Todos los modelos incluyen:
- **Desagüe automático**
- **Contracanasta**
- **Cespol**

AGREGA NUEVOS COMPLEMENTOS EN COLOR

Black Bronze

ALIVE N200

ALIVE
N200

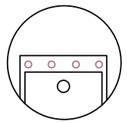

Huecos Personalizados

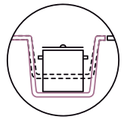

Profundidad Premium

¡ELIGE TUS ACCESORIOS!

- **Tabla FIBRE-ROCK para picar**
- **Rejilla plegable inoxidable / negra**

**Con costo adicional*

90

24 24

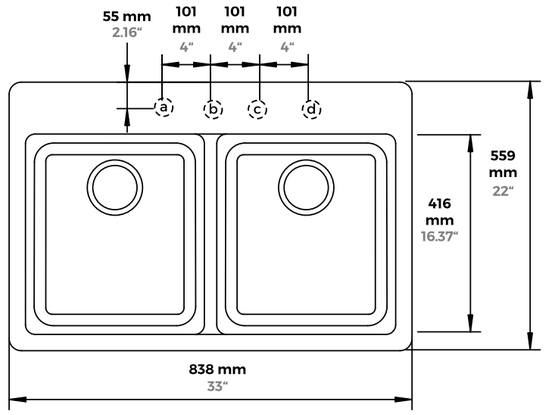

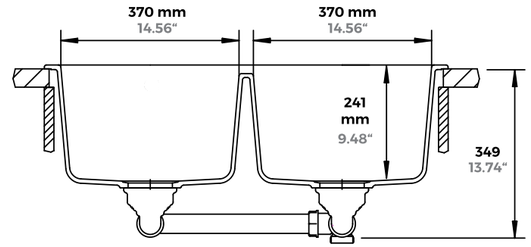

Plantilla para corte

Empotrar

818 x 539
32.2" x 21.22"

Submontar

786 x 432
30.94" x 17.01"

Colores disponibles
Hasta agotar existencia

Bronze

AGREGA NUEVOS COMPLEMENTOS EN COLOR

Black Bronze

Todos los modelos incluyen:
- **Desagüe automático**
- **Contracanasta**
- **Cespol**

GRANDO M100

Pregunta por el descuento de liquidación

reddot design award
product design 2013

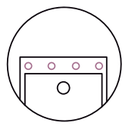

Huecos Personalizados

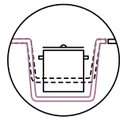

Profundidad Premium

GRANDO N100

90

22 4

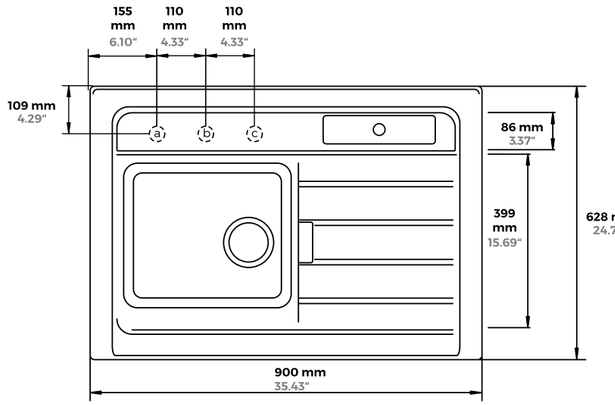

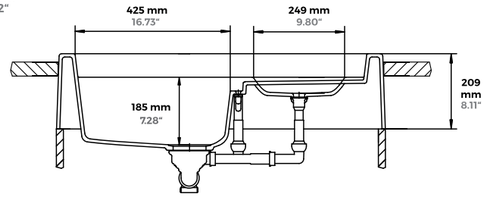

Plantilla para corte

Empotrar

Según diseño

Colores disponibles

Magma

Polaris

AGREGA NUEVOS COMPLEMENTOS EN COLOR

Black Bronze

Todos los modelos incluyen:

- **Desagüe automático**
- **Contracanasta**
- **Cespol**

CRISTALITE®

¡NUEVA LÍNEA!

CRISTALITE® es nuestro clásico, constantemente marca las nuevas tendencias en el panorama de la cocina contemporánea con tonos neutros. El acabado de la superficie CRISTALITE® es ligeramente áspero y pedregoso al tacto y es un recordatorio de que incluso este material de moda está hecho del componente más duro del granito: la arena de cuarzo natural.

10 AÑOS DE GARANTÍA

Acabado/sensación pedregoso, ligeramente áspero

Material de moda con muchos tonos modernos y de aspecto natural.

Producción que ahorra recursos

Material resistente a la moda

El clásico fregadero SCHOCK

Hermoso en apariencia y atractivo en precio.

ISO 14001

EMAS

CE

made in Germany

TARJAS

CRISTALITE

MISMA FUNCIONALIDAD
Y GARANTÍA A UN MEJOR PRECIO

VIRTUS N100 S

¡Sustituye al modelo Galaxy N100!

CHELSEA N100 XL

¡Sustituye al modelo Montano 100X!

CHELSEA N200

¡Sustituye al modelo Alive 200!

MADISON 175

¡Sustituye al modelo Alive 175!

MANSION M100 L

NERO

ALPINA

VIRTUS N100 S

¡ACCESORIOS DISPONIBLES!

- Tabla FIBRE-ROCK para picar
- Rejilla plegable inoxidable / negra

**Con costo adicional*

VIRTUS N100 S

70 | 24

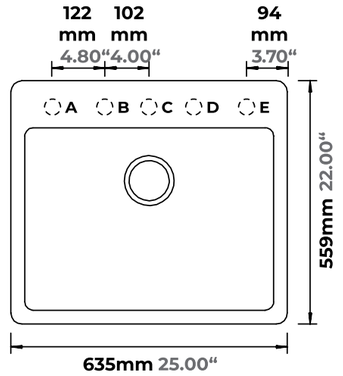

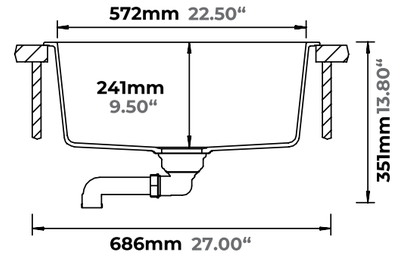

Plantilla para corte

Empotrar 615 x 539 24.21” x 21.22”

Submontar 578 x 426 22.76” x 16.77”

Colores disponibles

Nero Alphina

AGREGA NUEVOS COMPLEMENTOS EN COLOR

Black Bronze

Todos los modelos incluyen:

- Contracanasta
- Cespol

CHELSEA N100 XL

¡ACCESORIOS DISPONIBLES!

- Tabla FIBRE-ROCK para picar
- Rejilla plegable inoxidable / negra

**Con costo adicional*

CHELSEA N100 XL

90

24

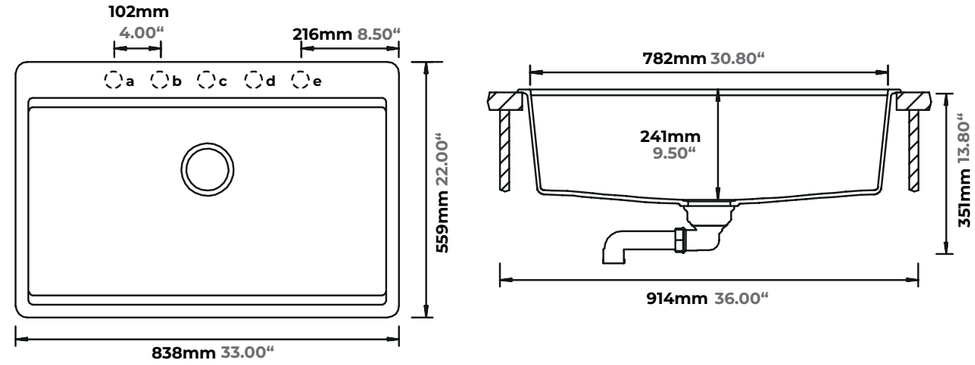

Plantilla para corte

Empotrar — 824 x 545 / 32.44” x 21.44”

Submontar — 788 x 458 / 31.02” x 18.03”

Colores disponibles

Nero

Alphina

AGREGA NUEVOS COMPLEMENTOS EN COLOR

Black Bronze

Todos los modelos incluyen:

- Contracanasta
- Cespol

CHELSEA N200

¡ACCESORIOS DISPONIBLES!

- Tabla FIBRE-ROCK para picar
- Rejilla plegable inoxidable / negra

**Con costo adicional*

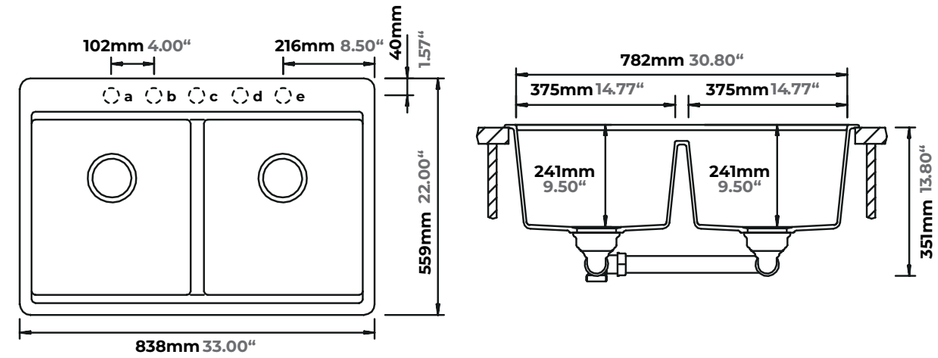

Plantilla para corte

Empotrar — 824 x 545 / 32.44” x 21.44”

Submontar — 788 x 458 / 31.02” x 18.03”

Colores disponibles

Nero

Alphina

Todos los modelos incluyen:

- Contracanasta
- Cespol

AGREGA NUEVOS COMPLEMENTOS EN COLOR

Black Bronze

MADISON N175

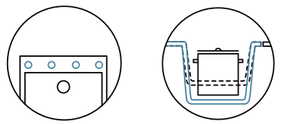

¡ACCESORIOS DISPONIBLES!

- Tabla FIBRE-ROCK para picar
- Rejilla plegable inoxidable / negra

**Con costo adicional*

CATÁLOGO 2024

MADISON N175

90

24

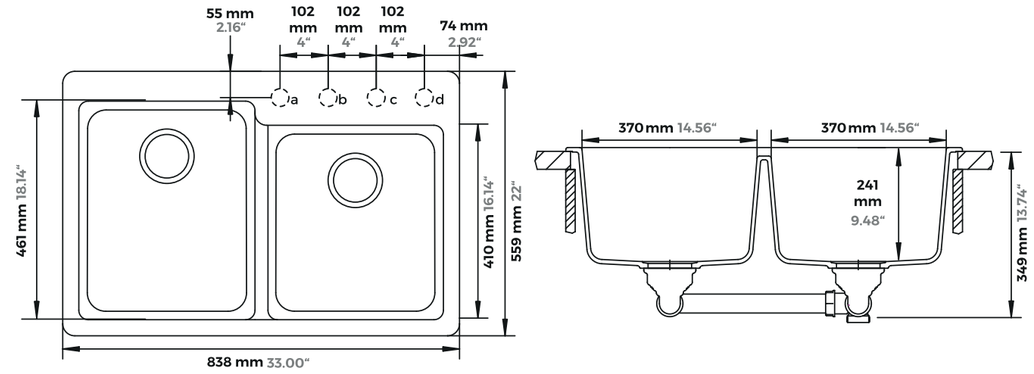

Plantilla para corte

Empotrar

818 x 539
32.2" x 21.22"

Submontar

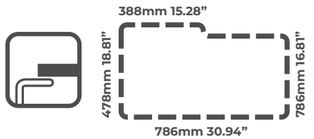

Colores disponibles

Nero

Alphina

AGREGA NUEVOS COMPLEMENTOS EN COLOR

Black

Bronze

Todos los modelos incluyen:

- Contracanasta
- Cespol

MANSION M100 L

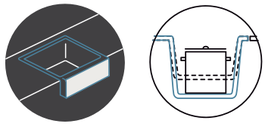

Faldón
de 25.4cm

Profundidad
Premium

MANSION M100 L

90

24

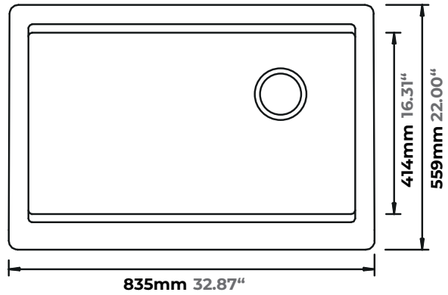

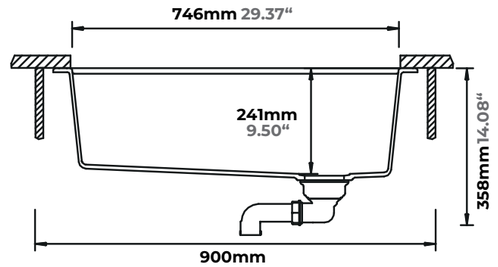

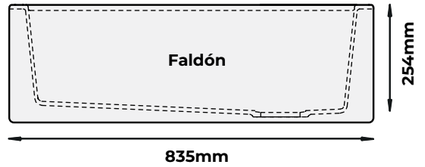

Plantilla para corte

Submontar

753 x 498
29.66” x 19.63”

Colores disponibles

Nero

Alphina

Todos los modelos incluyen:

- **Contracanasta**
- **Cespol**

AGREGA NUEVOS COMPLEMENTOS EN COLOR

Black

Bronze

ACCESORIOS INCLUIDOS

Todos los modelos GREEN LINE Y CRISTADUR incluyen:

- Desagüe automático
- Contracanasta
- Cespol

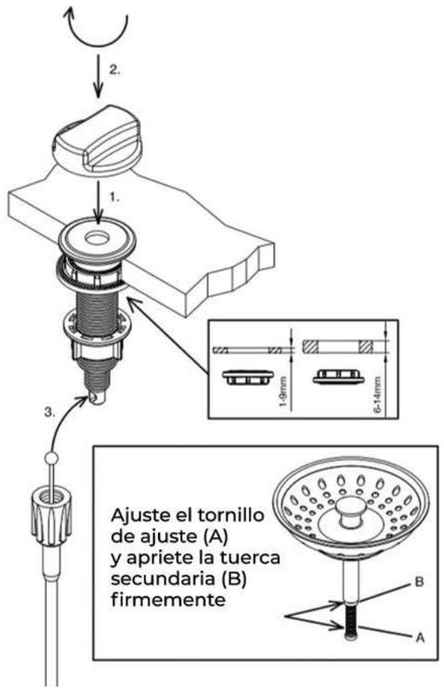

La broca para hacer la perforación debe de medir: 3.5-4cm

ACCESORIOS DISPONIBLES PARA: PREPSTATION D-150 Y HORIZONT N-200 GREENWICH N100 XL

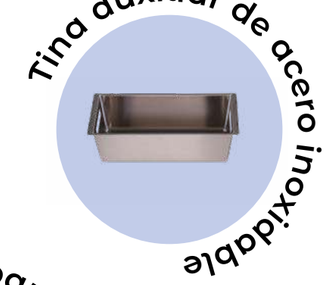

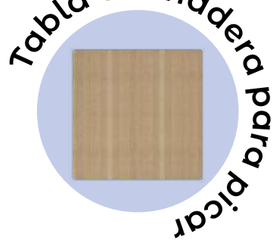

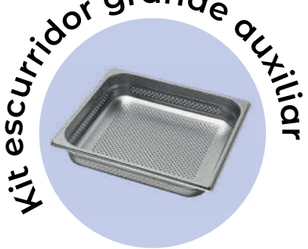

ACCESORIO ADICIONAL PARA GRANDO M-100:

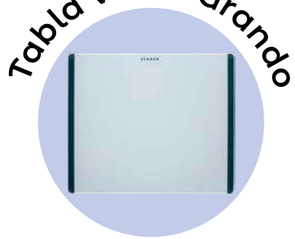

ACCESORIOS ADICIONALES PARA TODOS LOS MODELOS:

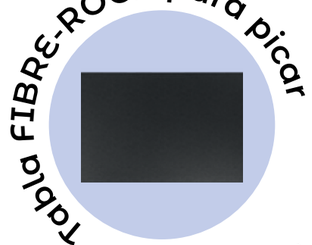

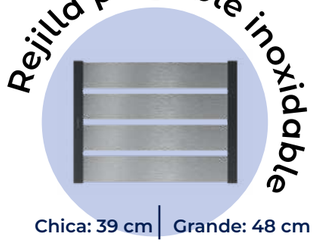

Chica: 39 cm | Grande: 48 cm

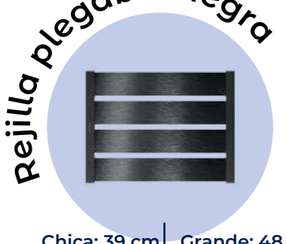

Chica: 39 cm | Grande: 48 cm

Horizont N-200 con accesorios

Rejilla plegable

LLAVES

SC-510

¡MODELO EXTRAÍBLE!

Selectivo
Boquilla multifuncional

Protegido
Cono protector de cuarzo **CRISTADUR®**

Haz más
Diseño ergonómico

MODELO

SC-510

Rango de giro:
120°

Posición maneral:
superior

Longitud aprovechable de la manguera:
600 mm

Características:
• Función Jet Spray
• Válvula antirretorno

Funcionamiento:
alta y baja presión

Presión mínima:
700 grs/cm²

Flujo de agua:
6.5 l/min

¡100% COMBINABLE!

Crea la mezcla perfecta. SCHOCK te ofrece la posibilidad de combinar el modelo de llave con la tarja que más te guste.

¡Elige tu color y modelo favoritos!

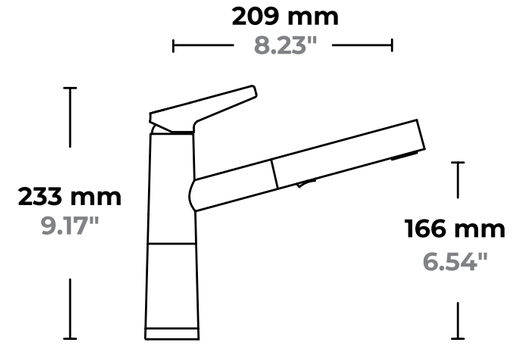

COLORES DISPONIBLES

GREENLINE

Night · Day · Dusk

CRISTADUR

Magma · Polaris · Stone · Bronze

SC-520

¡MODELO EXTRAÍBLE!

Selectivo
Boquilla multifuncional

Protegido
Cono protector de cuarzo **CRISTADUR®**

Haz más
Diseño ergonómico

MODELO

SC-520

Rango de giro:
120°

Posición maneral:
derecha

Longitud aprovechable de la manguera:
400 mm

Características:
• Función Jet Spray
• Válvula antirretorno

Funcionamiento:
alta y baja presión

Presión mínima:
700 grs/cm²

Flujo de agua:
6 l/min

¡100% COMBINABLE!

Crea la mezcla perfecta. SCHOCK te ofrece la posibilidad de combinar el modelo de llave con la tarja que más te guste.

¡Elige tu color y modelo favoritos!

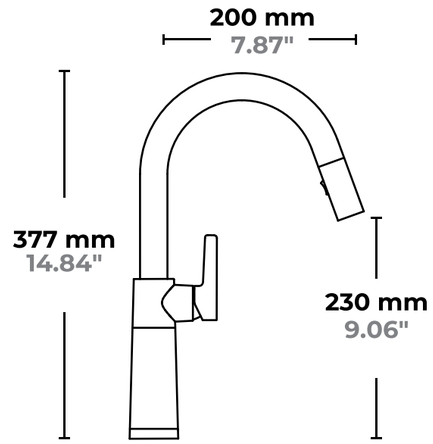

COLORES DISPONIBLES

GREENLINE

Night · Day · Dusk

CRISTADUR

Magma · Polaris · Stone · Bronze

SC-530

¡MODELO EXTRAÍBLE!

Selectivo
Boquilla multifuncional

Protegido
Cono protector de cuarzo **CRISTADUR®**

Haz más
Diseño ergonómico

MODELO

SC-530

Rango de giro:
120°

Posición maneral:
derecha

Longitud aprovechable de la manguera:
400 mm

Características:
• Función Jet Spray
• Válvula antirretorno

Funcionamiento:
alta y baja presión

Presión mínima:
700 grs/cm²

Flujo de agua:
6 l/min

¡100% COMBINABLE!

Crea la mezcla perfecta. SCHOCK te ofrece la posibilidad de combinar el modelo de llave con la tarja que más te guste.

¡Elige tu color y modelo favoritos!

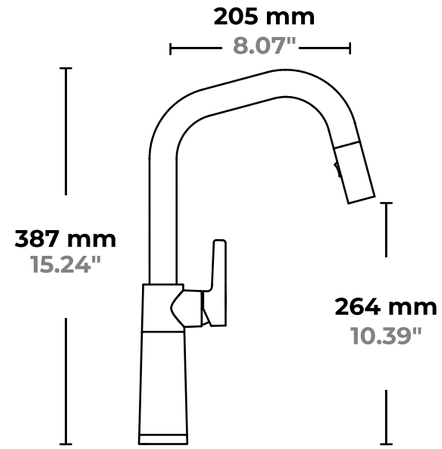

COLORES DISPONIBLES

GREENLINE

Night · Day · Dusk

CRISTADUR

Magma · Polaris · Stone · Bronze

SC-540

¡MODELO EXTRAÍBLE!

Selectivo
Boquilla multifuncional

Protegido
Cono protector de cuarzo **CRISTADUR®**

Haz más
Diseño ergonómico

MODELO

SC-540

Rango de giro:
120°

Posición maneral:
derecha

Longitud aprovechable de la manguera:
400 mm

Características:
• Función Jet Spray
• Válvula antirretorno

Funcionamiento:
alta y baja presión

Presión mínima:
700 grs/cm²

Flujo de agua:
6 l/min

¡100% COMBINABLE!

Crea la mezcla perfecta. SCHOCK te ofrece la posibilidad de combinar el modelo de llave con la tarja que más te guste.

¡Elige tu color y modelo favoritos!

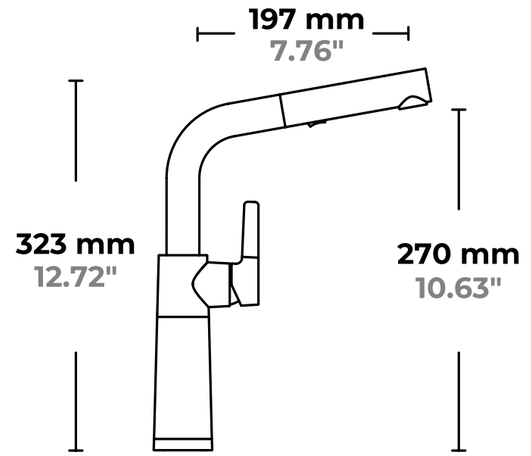

COLORES DISPONIBLES

GREENLINE

Night Day Dusk

CRISTADUR

Magma Polaris Stone Bronze

SC-550

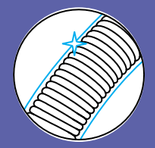

Sin complicaciones

Manguera retráctil
de fácil limpieza

Selectivo

Boquilla
multifuncional

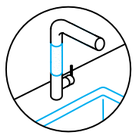

Protegido

Cono protector
de cuarzo
CRISTADUR®

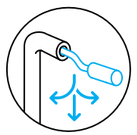

Haz más

Diseño
ergonómico

MODELO

SC-550

Rango de giro:
150°

Posición maneral:
derecha

Características:
- Función Jet Spray
- Válvula antirretorno

Funcionamiento:
alta y baja presión

Presión mínima:
700 grs/cm²

Flujo de agua:
7 l/min

¡100% COMBINABLE!

Crea la mezcla perfecta. SCHOCK te ofrece la posibilidad de combinar el modelo de llave con la tarja que más te guste.

¡Elige tu color y modelo favoritos!

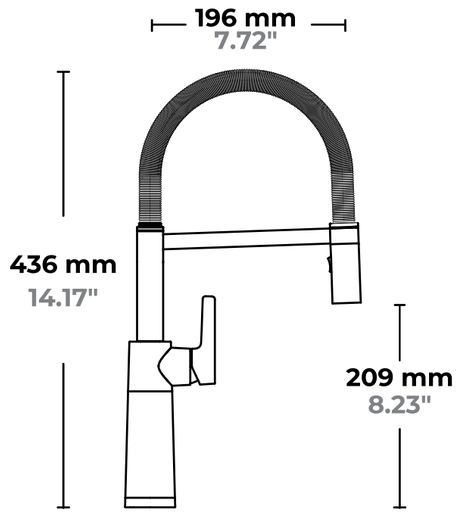

COLORES DISPONIBLES

GREENLINE

Night Day Dusk

CRISTADUR

Magma Polaris Stone Bronze

KIT DE LIMPIEZA

1. Set Pro Care

El Set Pro Care se puede utilizar para eliminar arañazos leves y restaurar el brillo en su fregadero.

2. Juego de 3 esponjas

Juego de 3 esponjas de limpieza que elimina las abrasiones de metal de la superficie de su fregadero.

¿QUÉ ES SCHOCK?

SCHOCK es la empresa Alemana líder a nivel mundial en fabricación de fregaderos de cuarzo, cuenta con más de 42 años de experiencia y con presencia en mas de 70 países.

¿Qué es Green line Cristadur?
Es nuestra línea top por su diseño y garantía, productos sustentables y fabricados de materias primas naturales, renovables o reciclados además cuentan con todas las características Premium de cristadure.

¿Qué es Cristadur?
Los fregaderos CRISTADUR® tienen un acabado premium con una textura / tacto suave como la seda. SCHOCK CRISTADUR® brilla con una superficie suave muy fina patentada. Esto hace que nuestros fregaderos CRISTADUR® sean extremadamente fáciles de limpiar y resistentes al desgaste diario.

Que es Cristalite?
Nueva línea de fregaderos que cuenta con la formula original con una superficie ligeramente áspera pero con excelente apariencia, gran variedad en diseño y un atractivo precio para tus proyectos.

¿SE MANCHAN, CÓMO LA LIMPIO?

Son resistentes a materiales usados en la preparación de alimentos pero se debe dar el mantenimiento adecuado igual que con las superficies de Cuarzo. Cuando limpie su producto SCHOCK, use herramientas no abrasivas, prendas suaves y estropajos de plástico, estos no los dañarán. También puede usar los limpiadores de Fabricados por SCHOCK como la Magic Sponge y el Procare.

Para manchas superficiales use jabón y agua, esto será suficiente; para manchas de salsas caseras, valentina, café, entre otros use la magic sponge; para eliminar las abrasiones de metal de la superficie de su fregadero, usar el Procare.

¿SE RAYAN?

Son resistentes a rayaduras, sin embargo no se puede usar como tabla de picar, ya que por el porcentaje de resina si se puede rayar con un uso excesivo

¿CUÁL ES EL MANTENIMIETO IDEAL?

MANTENGA SU PRODUCTO SCHOCK SECO Y LIMPIO.
Limpie frecuentemente para evitar que manchas de agua se peguen a la tarja o el exceso de minerales como el sarro. Para conservar el acabado original del producto seque perfectamente el producto después de su uso, utilizando un trapo suave.

Si su tarja o grifo presenta manchas de grasa o sarro en la parte superficial del producto, bastará con una limpieza con agua caliente, cierre el paso en su contracanasta y permita que al agua llene la tina, para después limpiar con una fibra suave. Para los grifos SCHOCK siga el mismo procedimiento: use herramientas no abrasivas, prendas suaves y estropajos de plástico.

PARA EVITAR OBSTRUCCIONES O MEJORAR EL FLUJO DE AGUA DE SU GRIFO
Es recomendable limpiar el aireador de la llave por lo menos una vez cada 3 meses. En caso de que disminuya el flujo de agua y el aireador esté limpio, puede ser necesario limpiar el cartucho o reemplazar el mismo.

¿LOS FREGADEROS SON DE EMPOTRAR O SUBMONTAR?

Todos los modelos se pueden Submontar y/o Empotrar y cuentan con las grapas para ambas colocaciones, con excepción del modelo Grando, Mansion y Kallio que tienen un faldón perimetral y tienen que ser colocadas de manera sobrepuesta.

¿QUÉ GARANTÍA TIENE SCHOCK ?

La línea GREEN LINE y CRISTADUR® cuenta con 15 años y la línea CRISTALITE® con 10 años de garantia. Nuestros accesorios con 3 años de garantía y 2 años de garantía la línea de llaves.

eKitchen®

CERCA DE TI